GASPARDO

MASCHIO GASPARDO S.p.A.

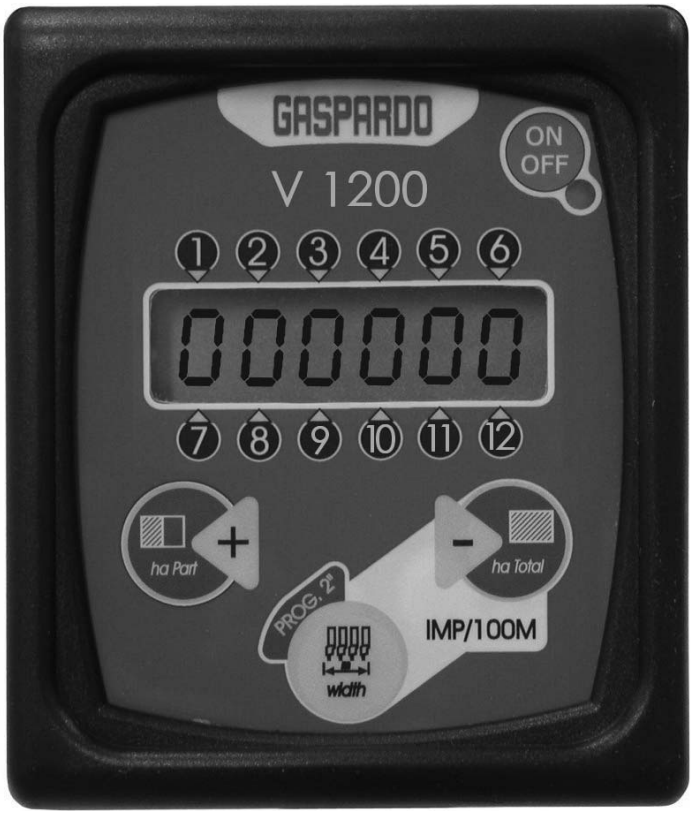

V1200

МОНИТОР КОНТРОЛЯ СЕВА
MONITOR CONTROL SEMINȚE
SKÆRM FOR SÅKONTROL
MONITOR ZA KONTROLU SJETVE

RU **РУКОВОДСТВО ПО ЭКСПЛУАТАЦИИ И МОНТАЖУ / ЗАПАСНЫЕ ЧАСТИ**

RO **INSTRUCȚIUNI DE UTILIZARE ŞI ASAMBLARE / PIESE DE SCHIMB**

DA **BRUGS- OG INSTALLATIONSVEJLEDNING / RESERVEDELE**

HR **UPUTE ZA UPORABU I MONTAŽU / ZAMJENSKI DIJELOVI**

CE *)

*) Действительно для стран ЕС
*) Valabil pentru țările UE
*) Gælder for EU-lande
*) Vrijedi za zemlje članice EU

Код. / Cod. G19520400 2016-03

РУССКИЙ

УКАЗАТЕЛЬ

1.0 Введение 5
1.1 Гарантия 5
1.1.1 Прекращение действия гарантии 5

2.0 Нормы техники безопасности и предотвращения несчастных случае на производстве 5

3.0 Описание 6
3.1 Паспортная табличка 6
3.2 Технические данные 6

4.0 Эксплуатация 7
4.1 Габариты 7
4.2 Монтаж монитора 7
4.3 Подключение и монтаж фотоэлементов и датчика 7
4.3.1 Монтаж фотоэлеентов 7
4.3.2 Монтаж датчика скорости 8
4.3.3 Электрическое подключение монитора и фотоэлементов
4.4 Программирование 9
4.4.1 Программирование ширины захвата 9
4.4.2 Программирование счетчика гектар 9
4.4.3 Программирование запаздывания между визуальным сигналом тревоги и акустическим 9
4.4.4 Программирование чувствительности сева 10
4.5 Использование во время сева 11
4.5.1 Обнуление тотализаторов 11
4.5.2 Ограничения при использовании 11

5.0 Техобслуживание 12
5.1 Плановое техобслуживание 12
5.1.1 Защита главного соединителя 12

6.0 Неполадки при работе 13

ЗАПАСНЫЕ ЧАСТИ 45

ROMÂNĂ

CUPRINS

1.0 Introducere 15
1.1 Garanția 15
1.1.1 Expirarea garanției 15

2.0 Norme de siguranță şi prevenire a accidentelor 15

3.0 Descriere 16
3.1 Date de identificare 16
3.2 Date tehnice 16

4.0 Norme de utilizare 17
4.1 Gabaritul monitorului 17
4.2 Montarea monitorului 17
4.3 Cuplarea şi montarea fotocelulelor şi a senzorului 17
4.3.1 Montarea fotocelulelor 17
4.3.2 Montarea senzorului de viteză 18
4.3.3 Cuplarea electrică a monitorului şi a fotocelulelor 18
4.4 Programare 19
4.4.1 Programarea lățimii de lucru 19
4.4.2 Programarea numărătorului de hectare 19
4.4.3 Programarea întârzierii dintre alarma vizibilă şi cea sonoră 19
4.4.4 Programarea sensibilității de semănat 20
4.5 Utilizarea în timpul semănării 21
4.5.1 Aducerea la zero a totalizatorilor 21
4.5.2 Limite de folosire 21

5.0 Întreținere 22
5.1 Întreținere obişnuită 22
5.1.1 Înlocuirea siguranței de protecție 22
5.1.2 Protecție conector principal 22

6.0 Anomalii de funcționare 23

PIESE DE SCHIMB 45

DANSK

INDHOLDSFORTEGNELSE

1.0 Forord 25
1.1 Garanti 25
1.1.1 Garantiudløb 25

2.0 Regler for sikkerhed og ulykkesforebyggelse 25

3.0 Beskrivelse 26
3.1 Identifikation 26
3.2 Tekniske data 26

4.0 Regler for brug 27
4.1 Mål 27
4.2 Montering af skærmen 27
4.3 Tilslutning og montering af fotocellerne og sensoren 27
4.3.1 Montering af fotoceller 27
4.3.2 Montering af hastighedssensor 28
4.3.3 Elektrisk tilslutning af skærm og fotoceller 28
4.4 Programmering 29
4.4.1 Programmering af arbejdsbredden 29
4.4.2 Programmering af hektartæller 29
4.4.3 Programmering af forsinkelsen mellem visuel og akustisk alarm 29
4.4.4 Programmering af såsensitiviteten 30
4.5 Anvendelse under såningen 31
4.5.1 Nulstilling af tællere 31
4.5.2 Begrænsninger for anvendelse 31

5.0 Vedligeholdelse 32
5.1 Rutinemæssig vedligeholdelse 32
5.1.1 Udskiftning af sikring 32
5.1.2 Beskyttelse af hovedstik 32

6.0 Funktionsfejl 33

RESERVEDELE 45

HRVATSKI

KAZALO

1.0 Premisa 35
1.1 Jamstvo 35
1.1.1 Trajanje jamstva 35

2.0 Sigurnosni propisi i sprječavanje nezgoda na radu 35

3.0 Opis 36
3.1 Identifikacija 36
3.2 Tehnički podatci 36

4.0 Propisi pri uporabi 37
4.1 Sveukupne dimenzije 37
4.2 Montaža monitora 37
4.3 Spajanje i montaža fotoćelija i senzora 37
4.3.1 Montaža fotoćelija 37
4.3.2 Montaža senzora brzine 38
4.3.3 Električno spajanje monitora i fotoćelije 38
4.4 Programiranje 39
4.4.1 Programiranje radne širine 39
4.4.2 Programiranje brojača hektara 39
4.4.3 Programiranje kašnjenja između vizualnog i zvučnog alarma 39
4.4.4 Programiranje osjetljivosti sjetve 40
4.5 Korištenje tijekom sjetve 41
4.5.1 Vraćanje brojača na nulu 41
4.5.2 Ograničenja pri uporabi 41

5.0 Održavanje 42
5.1 Redovno održavanje 42
5.1.1 Zamjena zaštitnog osigurača 42
5.1.2 Zaštita glavnog poveznika 42

6.0 Anomalije u radu 43

ZAMJENSKI DIJELOVI 45

1.0 ВВЕДЕНИЕ

В настоящем Руководстве приводится вся необходимая информация по изучению и использованию Монитора. Перед использованием Монитора необходимо внимательно прочитать Руководство и консультировать его каждый раз, как возникают сомнения,при применени прибора или при осуществлении операций по обслуживанию. Руководство должно всегда находиться вблизи от Монитора, а если во время работы это становиться невозможным, храниться в легко доступном месте. Равномерность работы Монитора зависит от его правильного использования и обслуживания. С целью предупреждения любой неполадки, которая может нанести ущерб прибору и сократить срок его службы, советуем вам детально соблюдать все инструкции, приведённые в этом Руководстве. Фирма предоставляет любую информацию, с целью наилучшего использования Монитора, а также даёт все необходимые советы и инструкции , приведённые в этом Руководстве. Необходимо соблюдать все необходимые инструкции **т.к. Фирма-Производитель снимает с себя любую ответственность, в случае небрежного обращения или несоблюдения указанных норм**. Фирма производитель остаётся в вашем полном распоряжении и гарантирует непосредственную техническую помощь, а также предоставление всей информации, необходимой для правильной работы Монитора и обеспечении его наивысшей производительности.

1.1 ГАРАНТИЯ

Срок действия распространяющейся на весь дефектный материал гарантии - один год, считая с даты поставки оборудования.

В момент поставки проверьте аппаратуру на повреждения и на пригодность её используемых приспособлений.

ВОЗМОЖНЫЕ РЕКЛАМАЦИИ ДОЛЖНЫ БЫТЬ ВЫСТАВЛЕНЫ В ПИСЬМЕННОМ ВИДЕ, В ТЕЧЕНИЕ 8 ДНЕЙ, СЧИТАЯ СО ДНЯ ПРИЁМКИ.

Покупатель может заявить о своих правах только в случае соблюдения им соответствующих условий контракта на поставку.

1.1.1 ПРЕКРАЩЕНИЕ ДЕЙСТВИЯ ГАРАНТИИ

Гарантия не распространяется на последующие случаи, если не указано иначе в контракте на поставку:

- Привышение указанных в таблице технических данных.
- Несоблюдение инструкций данного Руководства.
- Неправильное применение, несвоевременное обслуживание , а также, в случае иных ошибочных действий Клиента.
- В случае произведённых модификаций без письменного разрешения Производителя и при использовании неоригинальных запасных частей.

2.0 НОРМЫ ТЕХНИКИ БЕЗОПАСНОСТИ И ПРЕДОТВРАЩЕНИЯ НЕСЧАСТНЫХ СЛУЧАЕВ НА ПРОИЗВОДСТВЕ

Внимательно прочитать все инструкции перед первым использованием аппаратуры, в случае сомнений обратиться напрямую к техникам Концессионеров Фирмы-Производителя. Фирма-Производитель снимает с себя всю ответственность за недостаточное соблюдение норм безопасности и за несоблюдение норм, предупреждающих несчастные случаи, описанные выше.

Основные нормы

- Прибор предназначен, исключительно, для применения в сельском хозяйстве. Любое иное использование, непредусмотренное в данном Руководстве, будет считаться неправильным
- В случае его использования непоназначению, Фирма-Производитель снимает с себя любую ответственность за нанесение ущерба людям и имуществу. Ответственность за неправильное использование прибора, повлёкшего за собой риск, будет лежать на пользователе прибора.
- Под специальным использованием подразумевается также соблюдение режима работы и обслуживания, указанные в настоящем Руководстве.
- Необходимо соблюдать все надлежащие нормы по предупреждению несчастных случаев, признанные основными, такие как нормативы, относящиеся к мерам безопасности, медицинская помощь на предприятии, Дорожный Кодекс.
- Фирма-Производитель снимает с себя любую ответственность за модификацию прибора, произведённую по собственной инициативе Покупателя.

Безопасность обслуживания

Во ремя работы и техобслуживания использовать надлежащие средства индивидуальной защиты (напр.):

Комбинизон Перчатки Обувь Очки Защитные наушники

- В случае работ, производимых на электроустановке, разъединить контакт с батареей.
- При необходимости проведения сварочных работ, как на тракторе так и на несущем оборудовании, необходимо отключить питание батареи.
- Не приступать к работам по техобслуживанию и чистке, если вал отбора мощности невыключен, двигатель неостановлен, тормозная система невыключена, трактор незаблокирован тормозными колодками или камнями, нужных размеров, подложенными под колёса.
- Все операции по техобслуживанию, регулировке и подготовке к работе, должны осуществляться только когда вал отбора мощности трактора выключен, сеялка установлена на опорных ножках, трактор остановлен и выключен ключ вынут.
- Комплектующие детали должны соответствовать требованиям Производителя. **Использовать только оригинальные комплектующие детали.**

3.0 ОПИСАНИЕ

Монитор **V1200** применяется на пневматических сеялках точного высева типа “пунктирных” для обеспечения полного контроля от 2-х до 12 рядов максимум. Когда высев в ряду не укладывается в допуски, запрограмированные оператором, монитор предупреждает об этом с помощью визуальной и акустической аварийной сигнализации. Он имеет следующие основные функции:

a) визуальный сигнал и один акустический сигнал, если высев неравномерный или находится за пределами запрограмированного допуска (чувствительность)
b) подсчет общей и частичной засеянных площадей.
c) подсчет часов работы.

В Мониторе V1200 должны быть запрограммированы не только рабочие параметры сеялки (ширина захвата), но и чувствительность.

A) Кнопка включения и выключения **ON/OFF**: Включение сигнализируется при помощи соответствующего зеленого светодиода.
B) Жидко-кристаллический дисплей: Постоянно отображает состояние рядов и данные, запрошенные с помощью клавиатуры.
D) Кнопка **ha Part.** и +: Отображает частично засеянную площадь в гектарах.
При ее использовании в фазе программирования, можно увеличить значение желаемой константы.
E) Кнопка **ha Total** е -: Отображает общую засеянную площадь в гектарах.
F) Кнопка **width/PROG.**: Отображает или программирует ширину захвата.

3.1 ПАСПОРТНАЯ ТАБЛИЧКА

Каждая отдельная машина снабжается табличкой с паспортными данными (Рис. 2), в которой содержаться следующие данные:

1) Знак **CE**;
2) Знак фирмы-производителя;
3) Название, организационная форма и адрес фирмы-производителя;
4) Название оборудования;
5) Серийный номер;
6) Год производства.

Эти данные всегда должны указываться при необходимости технической помощи и при заказе запасных частей.

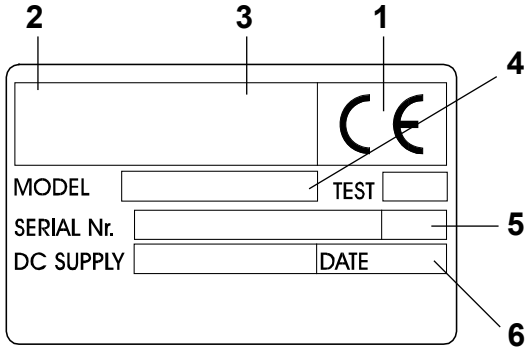

Рис.2

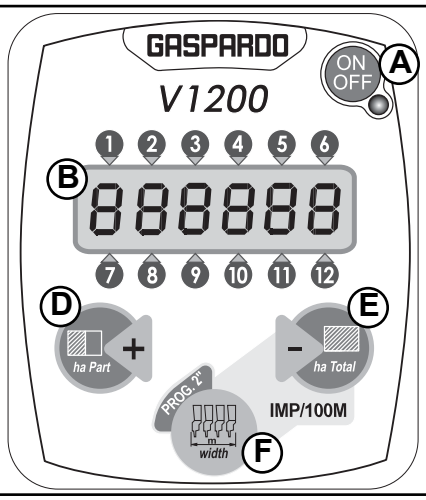

Рис.1

3.2 ТЕХНИЧЕСКИЕ ДАННЫЕ

Seeder Monitor V1200	
- Напряжение питания	13 В пост.тока +/- 3 В пост.тока
- Максимально-поглощаемый ток	0,42 А (фотоэлементы исключены)
- Плавкий предохранитель	Внутренний, Автовосстанавливаемый
Функциональные характеристики	
- Степень защиты	IP 65
- Устойчивость к механической вибрации	2 G
Рабочие условия	
- Температура окружающей среды	-20°C / +70°C
- Атмосферные условия	Относитльная влажность 90%
Транспортировка и хранение на складе	
- Температура	-25°C / +85°C

Индктивный датчик скороти

- Напряжение питания	5÷9 пост.тока	5÷60 пост.тока
- Выходной сигнал	NAMUR	Закрутка2 N.O.
- Мас. рабочая частота	1000 Hz	500 Hz
- Рабочая температура	-25°/+70°C	-25°/+70°C
- Макс. расстояние при срабатывании	5 мм	5 mm
- Степень защиты	IP 67	IP 67

Датчик с фотоэлементом	
- Напряжение питания	от 8 В пост.тока до 10 В пост.тока
- Выходной сигнал	NPN-NO
- Макс.рабочая частота	200 Hz
- Рабочая температура	- 25°/+70°C
- Макс.расстояние при срабатывании	40ч80 мм
- Макс.допустимый наклон для сеялки	20°
- Степень защиты	IP 67
Электромонтаж	
- Главный соединитель	FCI sicma 24 vie IP 67
- Соединители для подключения фотоэлемента	AMP 3 vie Super seal IP 67
- Соединительные провода для фотоэлементов	Паяные провода 3x0,50 мм^2
- Главный соединительный кабель	Паяный провод с распределительным муфелем
- Рабочая температура	-20°C / +80°C

Технические данные и указанные модели не являются строго обязательными. Фирма оставляет за собой право на их изменение без предворительного уведомления.

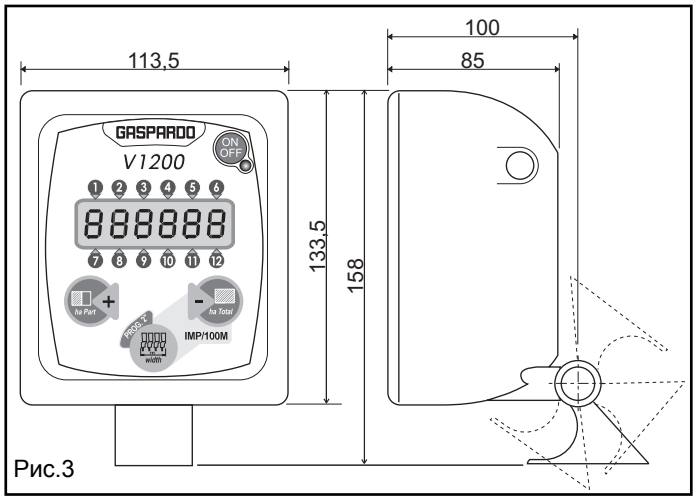

Рис.3

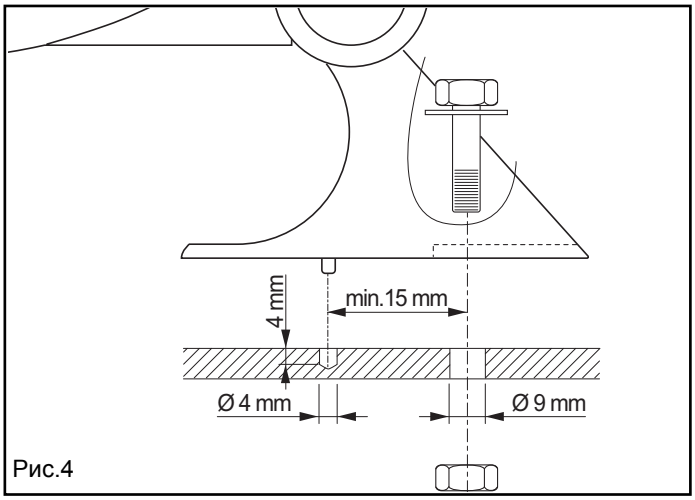

Рис.4

4.0 ЭКСПЛУАТАЦИЯ

4.1 ГАБАРИТЫ (Рис. 3)

4.2 МОНТАЖ МОНИТОРА (Рис.4)

Монтаж монитора выполняется следующим образом:
- внутри кабины трактора, на плоской поверхности, пробить два отверстия, как показано на схеме рисунка 4.
- прочно закрепить на панели трактора, посредством винтов в комплекте;

ПРИМЕЧАНИЕ: рекомендуется устанавливать монитор напротив оператора для того, чтобы его можно было применять в ходе рабочего цикла.

4.3 ПОДКЛЮЧЕНИЕ И МОНТАЖ ФОТОЭЛЕМЕНТОВ И ДАТЧИКА

4.3.1 МОНТАЖ ФОТОЭЛЕМЕНТОВ

УСТАНОВКА ФОТОЭЛЕМЕНТОВ, ЭЛЕКТРОМОНТАЖ СОЕДИНИТЕЛЬНОГО БЛОКА

Монтаж фотоэлментов выполняется следующим образом:
- Фотоэлементы должны устанвливаться на каждом отдельном элементе сеялки и располагаться в нижней части распределителя семян (Рис.5).

Электромонтаж выполняется следующим образом:
- распределить электромонтажные кабели, закрепив их с помощью хомутов на пневматических трубах сеялки, обращая внимание на номера, указанные на кабеле возле соединителей: кабель №1 соответствует ряду №1 монитора, кабель №2 соответствует ряду №2 на мониторе и т.д.. Важно учитывать, что под рядом №1 понимается первый ряд сеялки (начиная справа или слева), все отальные ряды подключаются последовательно: на рисунке 6 приведен пример выполнения электромонтажа на шести рядах, приняв за отсчет первый ряд сеялки слева;
- установить распределительный муфель (**A** Рис. 6) по центру сеялки, закрепив его уплотнительным хомутом;

ВНИМАНИЕ :
В любом случае убедиться, что фотоэлементы не припятствуют падению семян или механическому ходу элементов.

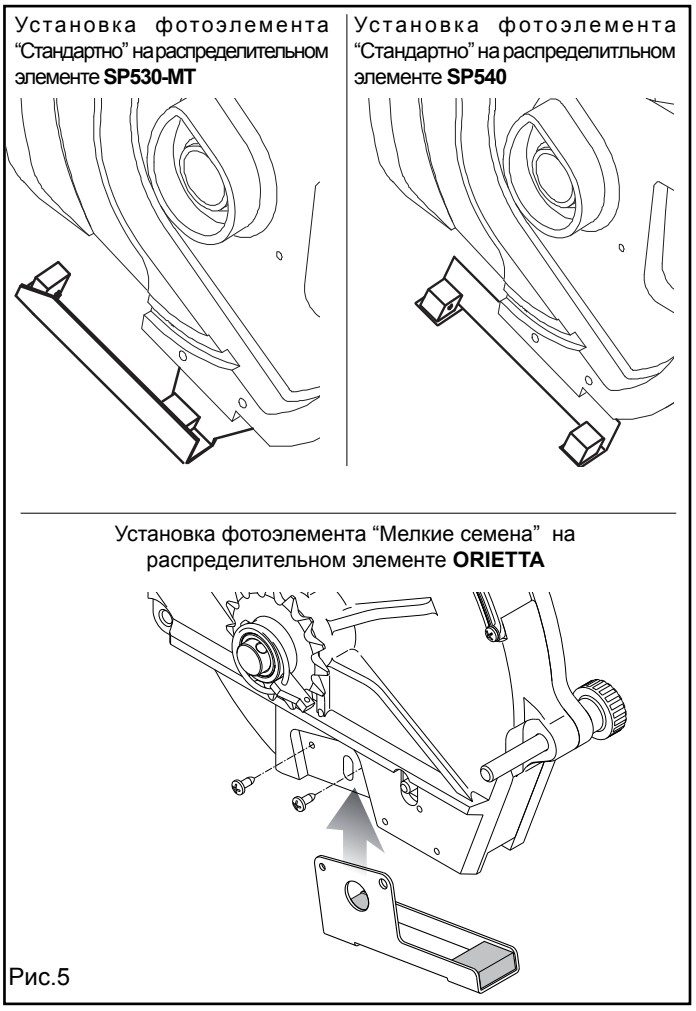

Рис.5

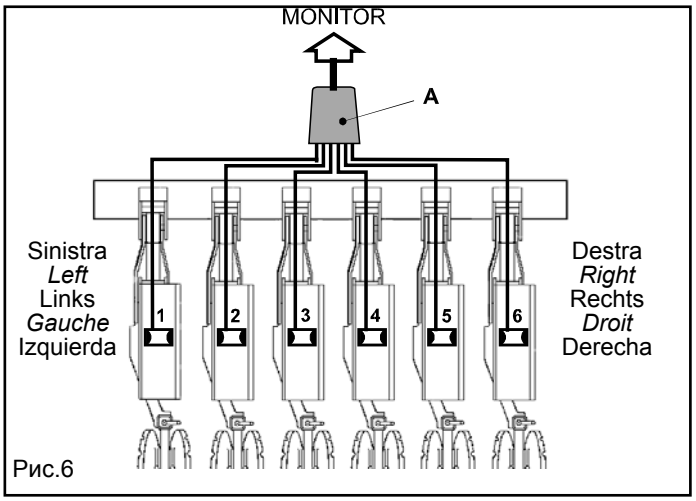

Рис.6

4.3.2 МОНТАЖ ДАТЧИКА СКОРОСТИ (Рис . 7)

УСТАНОВКА ДАТЧИКА СКОРОСТИ

Установить датчик на суппорте, отрегулировав его так, чтобы расстояние между ним и суппортом, с которого будут сниматься показания, составило примерно **1ч2 мм** (Рис. 8). Затем проверьте, чтобы СИД красного свечения, расположенный сзади на сенсоре, активировался на восприятия импульсов (A, Рис. 8).

ВАЖНО: Закрепить все электрические кабели на неподвижных частях оборудования соответствующими хомутами, поставляемыми в комплекте.

4.3.3 ЭЛЕКТРИЧЕСКОЕ ПОДСОЕДИНЕНИЕ МОНИТОРА И ФОТОЭЛЕМЕНТОВ (Рис. 9)

- Вставить разъем (A) основного кабеля в монитор (B);
- Вставить разъем электромонтажного кабеля (D) в разъем датчика скорости (C);
- Вставить разъем (E) фотоэлемента, установленного на первом элементе сеялки, в разъем кабеля "1";
  примечание : в качестве “первого” элемента сеялки может рассматриваться крайний левый (Рис. 6).
- Вставить разъем фотоэлемента, установленного на втором элементе сеялки, в разъем кабеля "2", и так далее до последнего элемента сеялки .
- Прочно подсоединить кабель питания монитора к аккумулятору 12 В трактора; соединить КРАСНЫЙ провод с положительным полюсом (+) и ЧЕРНЫЙ провод с отрицательным полюсом (-).
- Монитор должен всегда крепиться внутри кабины трактора в удобном для пользователя положении.

ВНИМАНИЕ: В случае неправильного подсоединения к аккумулятору (инвертирование полярности) плавкий предохранитель (автовосстанавливающийся) обеспечивает размыкание контура, гарантируя целостность электронной части. **Проверить полярность!**

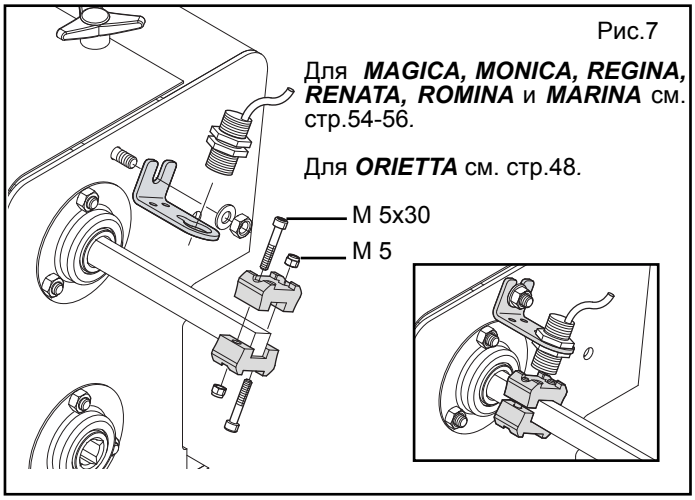

Рис.7

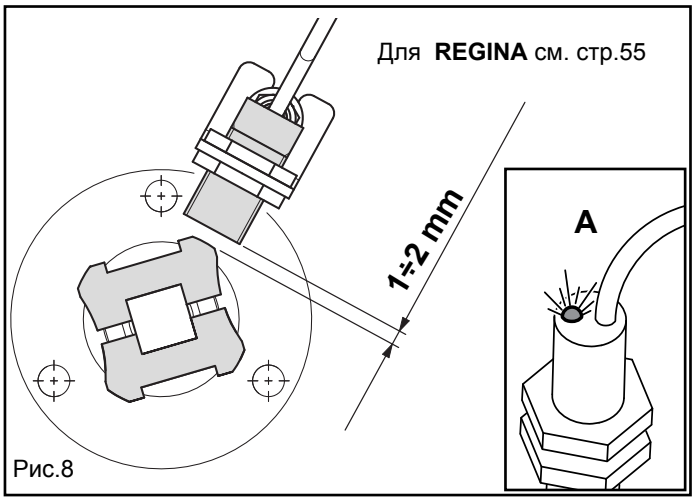

Рис.8

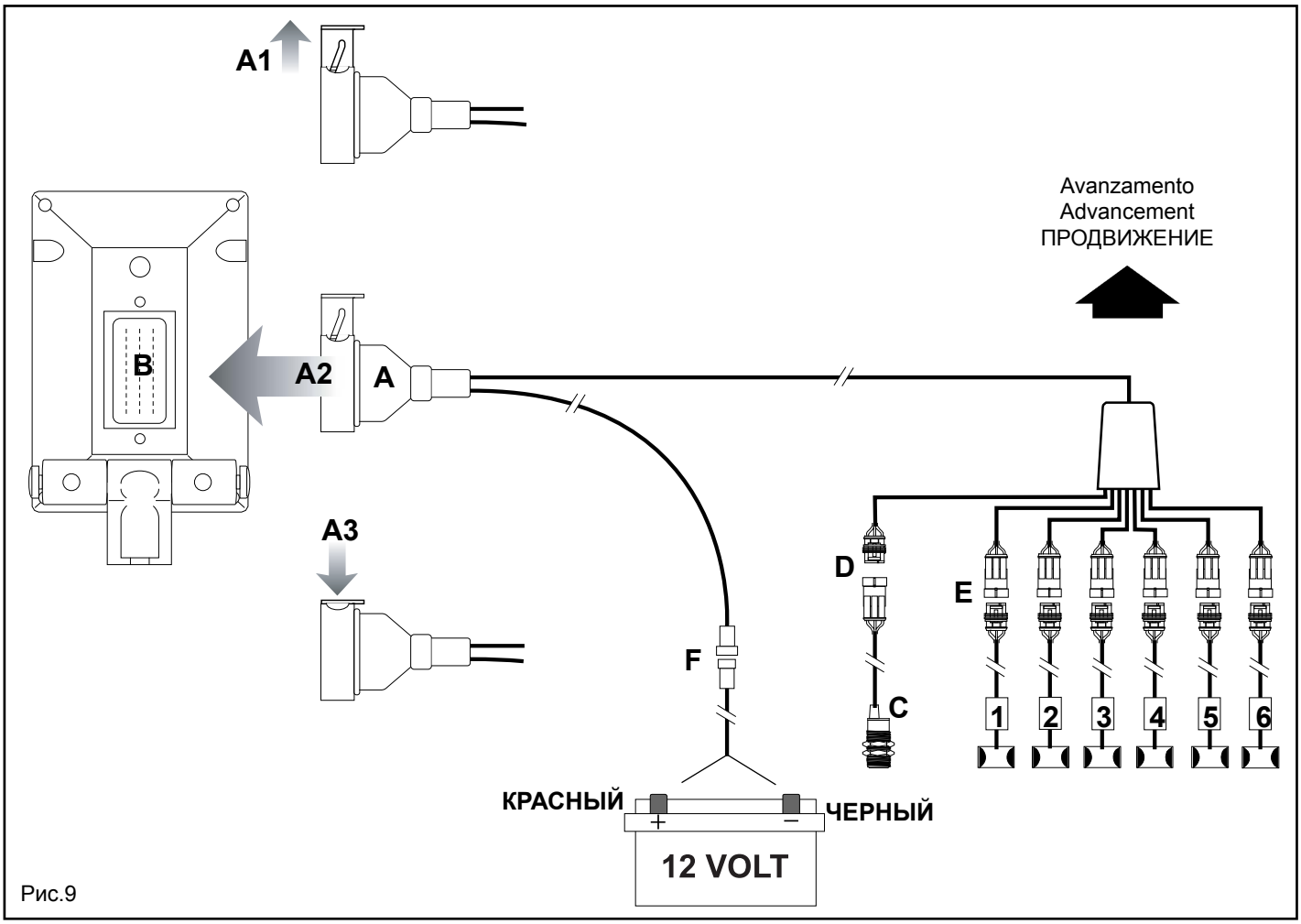

Рис.9

4.4 ПРОГРАММИРОВАНИЕ

4.4.1 ПРОГРАММИРОВАНИЕ ШИРИНЫ ЗАХВАТА

Программируемой шириной захвата будет считаться полная ширина захвата сеялки, используемая для подсчета общей или частичной засеянных площадей. При включенном мониторе держать нажатой кнопку **width/PROG.** (F), на дисплее появится обозначение "**L**" с указываемой шириной захвата, запрограммированной заранее. Держать нажатой кнопку **width/PROG.** до тех пор, пока не начнет мигать буква "**L**"; продолжая держать нажатой кнопку **width/PROG.**, увеличивать значение нажатием на кнопку (D) или уменьшать его нажатием на кнопку (E) до нужной величины, вытекающей из следующей формулы:

Ширина захвата (м) **= междурядье** (м) **x № ряда**

Задаваемый диапазон значений: 1,00ч9,90
Шаг: 0,01
По умолчанию: 2,70

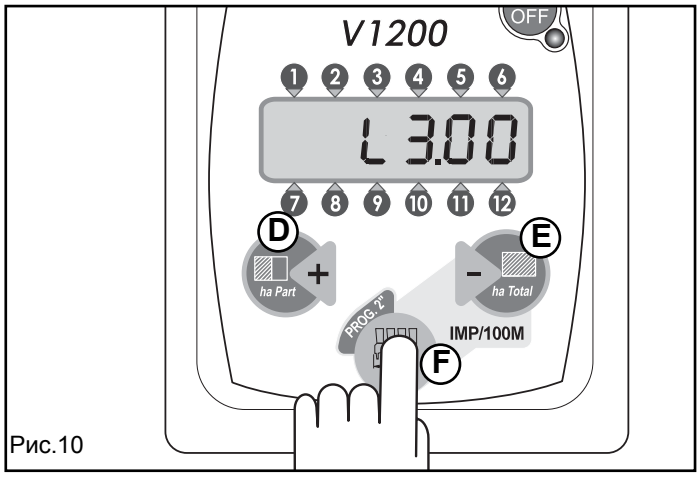

Рис.10

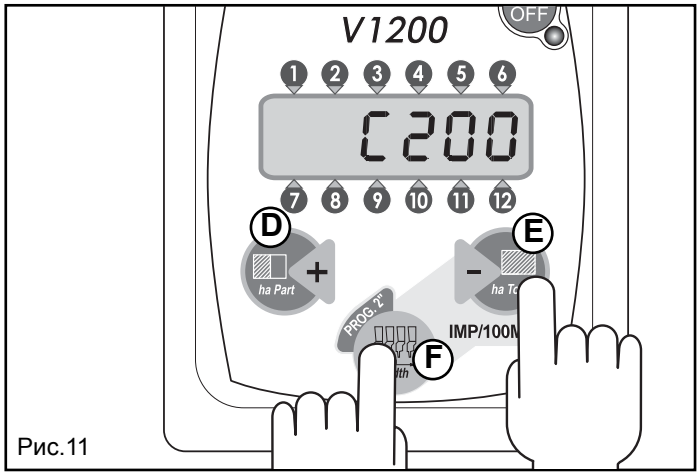

Рис.11

4.4.2 ПРОГРАММИРОВАНИЕ СЧЕТЧИКА ГЕКТАР

ВВЕДЕНИЕ В РУЧНОМ РЕЖИМЕ КОНСТАНТЫ "C" (ИМПУЛЬСЫ / 100 МЕТРОВ)

Константа **C** -это количество импульсов, полученных от датчика приводного колеса при прохождении 100 м и используемая монитором для подсчета засеянных гектар. При включенном мониторе держать одновременно нажатыми кнопки (F) и (E) (Рис. 11), появится мигающее обозначение "**C**" с запрограммированным значением. Отпустить кнопки и нажать поодиночно кнопки (D) и (E), соответственно для увеличения или уменьшения запрограммированной величины, до достижения нужной величины.Чтобы подтвердить заданное значение, необходимо нажать и держать нажатой кнопку (F), пока на дисплее не появится ширина захвата. Значения вводимой вручную костанты **C** содержатся в нижеприведенной таблице:

Schimbator Коробка передач	A	B	Coeficient roata Коэффициент колеса								
			5.00-15	6.5/80-12	6.5/80-15	6.5/80-15 (*)	7.50-16	20x8.00-10 (*)	5.00-12	13x6.50-6	22x11.00-10 (*)
SP - ST SARA - SI - MT MARTA - MTE MTR - MANTA	20 23	20 23	196	212	189	182	163	192			192
	23	16	282	304	271	261	234	276			276
	16	23	136	147	131	126	113	132			132
MONICA	23	23						240			224
	23	16						344			320
	16	23						168			156
MAGICA								191	212		182
ORIETTA	15	15	196								
	20	10	292								
	10	20	98								
RENATA ROMINA - MARINA (**)										384	

REGINA

	A	B	Coeficient roata Коэффициент колеса 13x6.50-6
T	10	30	128
	16	30	208
	25	30	325
R	-	-	384

(*) Roti anterioare - Передние колеса
(**) Vezi pag. 54-56 - см. стр. 54-56

Задаваемый диапозон значений: 20ч999
Шаг: 1
По умолчанию: 200 (имп./100м)

Параметры, приведённые в таблице, носят чисто указательный характер. Для более точного подсчета засеянных гектар рекомендуется программировать константу **C** с помощью процедуры автоматической калибровки.

АВТОМАТИЧЕСКАЯ КАЛИБРОВКА ЗНАЧЕНИЯ КОНСТАНТЫ “C” (ИМПУЛЬСЫ / 100 МЕТРОВ)

Автоматическая калибровка костанты **C** выполняется при прохождении дистанции в 100 метров, следуя инструкциям приведенным ниже:

1) Отмерить расстояние 100 метров и встать в точку отправления.
2) Нажимая одновременно на кнопки (F) и (E) (Рис. 11), вызвать изображение константы **C**; чтобы начать подсчет, необходимо одновременно нажать на кнопки (D) и (E) (Рис. 11) до сведения дисплея к нулю, а затем отпустить кнопки.
3) Пройти расстояние в 100 метров на постоянной скорости 8 км/час и остановиться; во время пути дисплей отобразит импульсы, полученные от датчика.
4) Чтобы подтвердить точку прибытия, нажать и отпустить кнопку **width/PROG.**, завершив подсчет. Полученные импульсы автоматически запрограммируются в константе **C**.

Если монитор предназначен для применения на различном оборудовании, использовать таблицу “**Памятка запрограммированных данных**” для облегчения его повторного программирования.

Памятка запрограммированных данных

Модель компьютора _____

№ серии _____

Год производства _____

Дата покупки _____

Рабочие параметры	Сеялка 1	Сеялка 2

4.4.3 ПРОГРАММИРОВАНИЕ ЗАДЕРЖКИ МЕЖДУ ВИЗУАЛЬНЫМ СИГНАЛОМ ТРЕВОГИ И АКУСТИЧЕСКИМ.

Программируемая задержка между визуальным сигналом тревоги и акустическим - это время в секундах, проходящее между визуальным сигналом тревоги на одном ряду (на дисплее начинает мигать соответствующий сегмент) и акустическим сигналом тревоги. При такой задержке, в случае коротких или временных аварийных ситуаций на одном или более высевных рядах, акустический сигнал не будет беспокоить оператора.

При выключенном мониторе, держать одновременно нажатыми кнопки (D) (E) и (F), продолжая держать их нажатыми, включить монитор при помощи кнопки **ON/OFF**. Перед тем, как отпустить кнопки, обождать (около 2 секунд) завершения начального теста и появления четырех горизонтальных сегментов, после этого появится обозначение "**r**", за которым последует реально заданное значение. Только после этого можно отпустить кнопки.

При помощи кнопок (D) и (E) соответственно увеличить или уменьшить запрограммированное значение; для подтверждения этого значения, нажать и держать нажатой кнопку (F) до тех пор, пока на дисплее не появятся рабочие часы, с указанием внесения в память нового данного.

Задаваемый диапазон значений: 0ч5 секунд
Шаг : 1
По умолчанию: 1

4.4.4 ПРОГРАММИРОВАНИЕ ЧУВСТВИТЕЛЬНОСТИ ВЫСЕВА

Чувствительность высева - это параметр, зависящий от типа семян.

К монитору могут подключаться как стандартные фотоэлементы (для распознавания таких семян, как маис, соя, свекла, кольза и т.д.), так и фотоэлементы, специально предназначенные для распознавания мелких семян (овощных культур).

При выключенном мониторе, держать одновременно нажатыми кнопки (F) (E) и включить монитор при помощи кнопки **ON/OFF**. Перед тем как отпустить кнопки, подождать (около 2-х секунд) до полного завершения начального теста и появления четырех горизонтальных сегментов, после чего появится обозначение "**S**", а затем последует реально заданное значение. Только после этого можно отпустить кнопки. При помощи кнопок (D) и (E) соответственно увеличить или уменьшить запрограммированное значение; для подтверждения этого значения, нажать и держать нажатой кнопку (F) до тех пор, пока на дисплее не появятся рабочие часы, с указанием внесения в память нового данного.

Существует две процедуры контроля сева.

СТАНДАРТНАЯ процедура

(запрограммирована изготовителем, S = 15)

СТАНДАРТНАЯ процедура выполняется, если запрограммированное значение чувствительности "**S**" находится в диапазоне 1ч20.

Стандартная процедура выбирается для проверки семян маиса, сои, подсолнуха, свеклы, когда подсоединены стандартные фотоэлементы, либо для проверки семян овощных культур с помощью фотоэлементов для мелких семян.

Чувствительность высева пропорцианально связана с максимальным количеством семян, которые могут “теряться” на одном ряду, по сравнению с другими рядами, при этом монитор не издаст сигнал тревоги: чем выше запрограммированное значение чувствительности, тем больше будет нехватка семян, прежде чем монитор просигналит тревогу.

Процедура "КОЛЬЗА"

Процедура "Кольза" выполняется, если запрограммированное значение чувствительности "S" находится в диапазоне 21ч28.

Процедура "Кольза" выполняется для проверки семян кользы с помощью стандартных фотоэлементов.

Чувствительность семян при выполнении процедуры "Кольза" соответствует максимальному периоду (без импульсов на одном или нескольких проводах), после которого активируется визуальный, а затем акустический сигнал тревоги; такой же период времени необходим для сброса сигнала тревоги; программируемые значения входят в диапазон от 21 до 28 и соответствуют следующим периодам времени:

21= 0,5 секунд	25= 2,5 секунд
22= 1,0 секунд	26= 3,0 секунд
23= 1,5 секунд	27= 3,5 секунд
24= 2,0 секунд	28= 4,0 секунд

Пример: если запрограммировано значение "24", для срабатывания сигнала тревоги на одном проводе, на данный провод НЕ должен поступать импульс в течение, по крайней мере, 2 секунд. Также, после срабатывания сигнала тревоги, чтобы данный сигнал вернулся в исходное состояние, импульсы должны возвращаться по данному проводу в течение, по крайней мере, 2 секунд.

Для различных типов семян рекомендуется задавать следующую чувствительность:

Высева с Фотоэлементов "Стандартно"		
Кукуруза - Подсолнечник - Свекла	Соя	Кольза
S = 10÷12	**S = 16÷20**	**S = 21÷28**

Высева с Фотоэлементов "Мелкие семена"
Мелкие семена (овощных культур)
S = 16÷20

4.5 ИСПОЛЬЗОВАНИЕ ВО ВРЕМЯ СЕВА

Включить монитор и выполнить тест, продолжительностью около 2-х секунд, во время которого на дисплее загорятся все сегменты и сработает звуковой сигнальный прибор (buzzer). После окончания теста, в течение 3-х секунд, появится изображение часов наработки. В течение этого времени можно будет обнулить часы, держа нажатой любую из кнопок (D) (E) (F) (Рис. 12).
После этого на дисплее появится значение частичной обработанной площади. С этого момента можно войти в фазу программирования с различными парамерами или отобразить общую обработанную площадь.
С началом сева фотоэлементы, установленные на рядах, посылают импульсы на монитор, начиная фазу введения в память активных рядов. Во время этой фазы, длящейся около 4-х секунд, на дисплее загораются и горят непрерывно, в течение 2-х секунд, сегменты, соответствующие опознанным и введенным в память рядам (G, Рис. 13). Затем загораются и горят мигающим светом, в течение 2-х секунд, ряды, которые были не опознаны, а потому не введены в память (H, Рис. 13). После этого на дисплее отображается рабочая схема (I, Рис. 13).

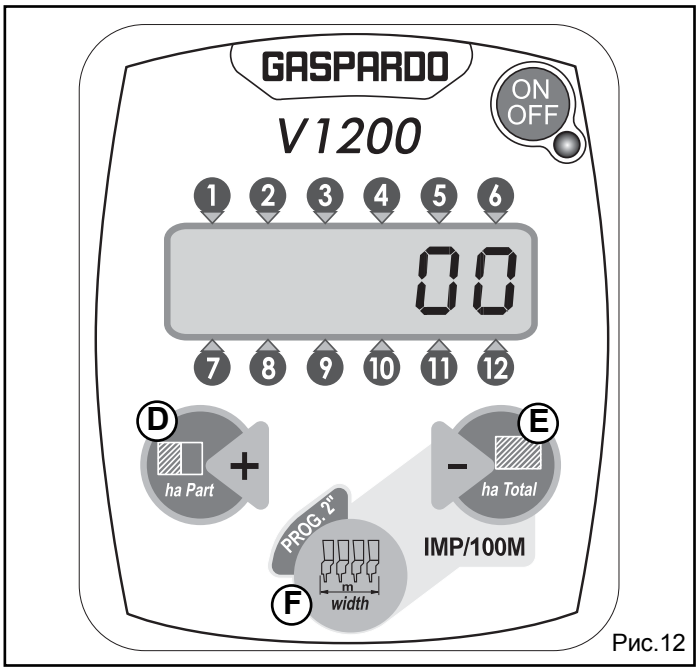

Рис.12

ЗАМЕЧАНИЕ : Монитор осуществляет процедуру введения в память рядов только один раз после каждого включения. Ряды, которые не заносятся в память на этой фазе, останутся такими до следующего выключения и включения монитора.
Это означает, что каждый раз, когда нужо изменить количество засеваемых рядов (например, при обработке краев поля), необходимо задать количество рядов, выключить и снова включить монитор.

В следующем примере были выбраны и введены в память ряды: с 1 по 8, тогда как 9, 10, 11 и 12 ряд не были выбраны , а потому исключены из контроля.
Импульсы, приходящие с датчиа скорости отображаются на дисплее при помощи горизонтального сегмента (центральная линия), перемещающегося слева направо со скоростью, пропорциональной скорости работы (L, Рис. 13).
Центральный сегмент исчезнет с дисплея при отсутствии импульсов (оборудование остановлено).

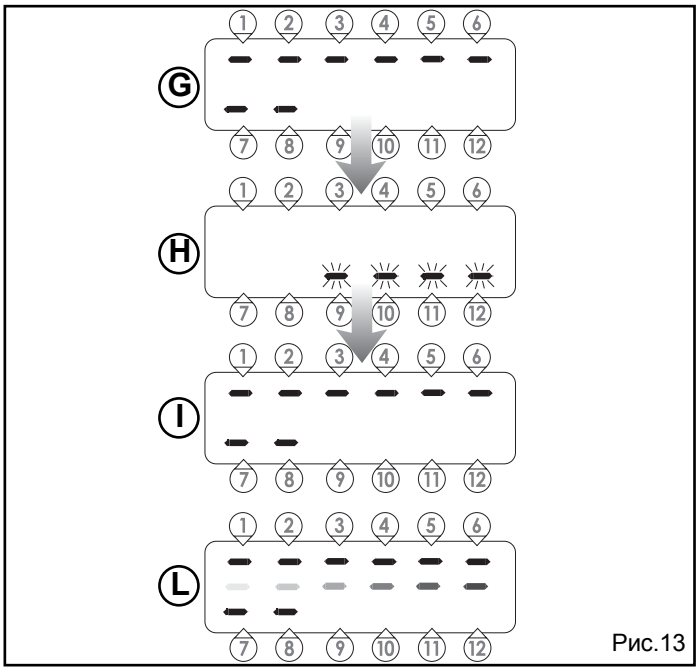

Рис.13

4.5.1 ОБНУЛЕНИЕ ТОТАЛИЗАТОРА

При необходимости обнуления тотализаторов (общих и частичных обрабатываемых гектар), держать нажатой соответствующую кнопку до тех пор, пока на дисплее не отобразится 0.000, как показано на рисунке 14.

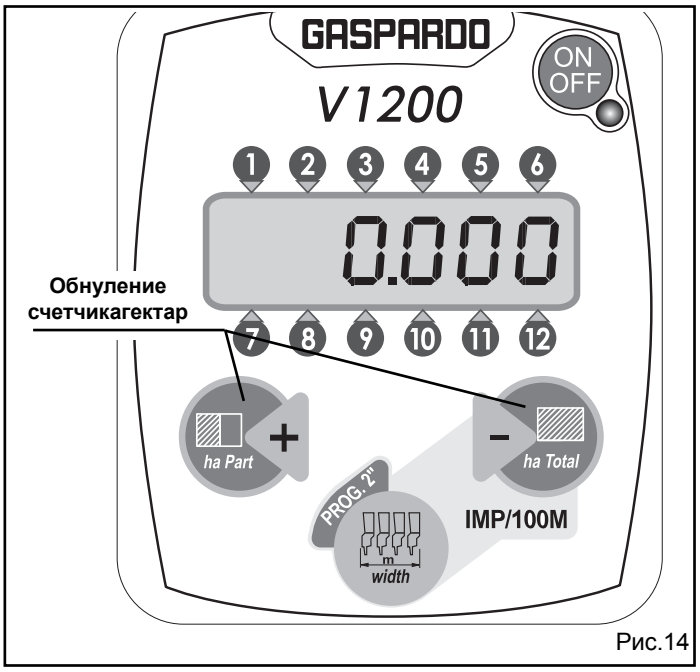

Рис.14

4.5.2 ОГРАНИЧЕНИЯ ПРИ ИСПОЛЬЗОВАНИИ

Прибор может использоваться исключительно на пневмаический сеялках GASPARDO.

Гарантия на прибор предоставляется исключительно при соблюдении следующих значений уклона пашни (Рис. 15):

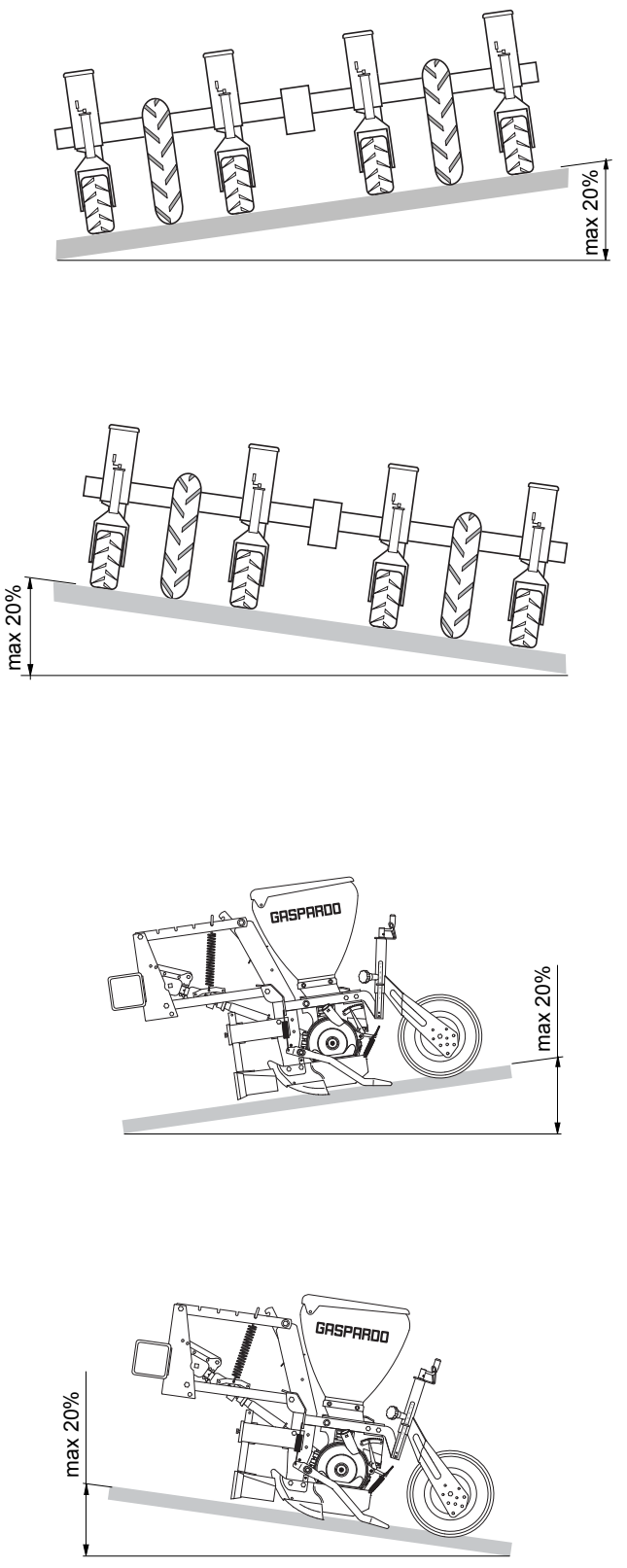

Рис.15

5.0 ТЕХОБСЛУЖИВАНИЕ

В данном разделе приведены процедуры планового и внепланового техобслуживания.

Под **плановым техобслуживанием** подразумеваются все операции, проводящиеся периодически, выполнение которых не требует специальных навыков, в связи с чем они могут производиться пользователями (операторами и т.д.).

Под **внеплановым техобслуживанием** подразумеваются операции, проведение которых не могло быть предусмотрено заранее, вызванные поломкой механических или электрических узлов, требующих определенной технической компетенции или особых умений и, следовательно должны выполняться исключительно персоналом, имеющим соответствующую квалификацию (персоналом по ремонту и т.д.).

5.1 ПЛАНОВОЕ ТЕХОБСЛУЖИВАНИЕ

Плановое техобслуживание сводится к простой очистке монитора. Очистить монитор влажной тряпкой с мягким моющим средством, соблюдая осторожность, чтобы не удалить трафаретную печать на панели дисплея.

ПРЕДУПРЕЖДЕНИЕ

- Не использовать струи под давлением.
- Не использовать абразивные вещества, растворители или спирт.
- Не нажимать на клавиатуру острыми и твердыми предметами, которые могут повредить мембрану из полиэстера, нарушив таким образом непроницаемость клавиатуры.

ВНИМАНИЕ

Хранить прибор в сухом и закрытом помещении. Если это невозможно, рекомендуется закрыть прибор чехлом, обратив особое внимание на электрические части.

5.1.1 ЗАЩИТА ГЛАВНОГО ЭЛЕКТРИЧЕСКОГО СОЕДИНИТЕЛЯ

В случае длительного бездействия SEEDER MONITOR, разъединить главный соединитель электропроводки и кабель питания; рекомендуется обеспечить защиту соединителей нейлоновыми чехлами.

6.0 НЕПОЛАДКИ ПРИ РАБОТЕ

В случае неполадок при работе прибора, произвести следующие простые проверки для того, чтобы определить, нуждается ли прибор в ремонте. Если рекомендованные проверки не устранят проблему, необходимо обратитться к региональному дилеру, а затем поставить в известность фирму-производителя, заполнив специальную форму, приведенную на последней странице данного Руководства.

ВНИМАНИЕ

Использование мобильных телефонов и раций, а также работа при наличии магнитных полей (опоры высоковольтных линий электропередачи) могут отрицательно сказаться на работе монитора.

НЕИСПРАВНОСТЬ	ПРИЧИНА	СПОСОБ УСТРАНЕНИЯ
Монитор не включается	a) Кабель питания отсоединен. b) Плавкий предохранитель выключен.	a) Проверить кабель питания (см. параграф 4.3.3 стр. 8) b) Ивертировать полярность при соединении с аккумулятором.
При включении, после первоначального теста, на дисплее появится сообщение "FAIL", и монитор выдает акустический сигнал	Короткое замыкание при подключении фотоэлементов.	Проверить электрические соединения (монитор/трактор), а также целостность кабелей. Можно обнаружить участок, на котором имеется повреждение, выключая и включая монитор и отсоединяя при этом по одному фотоэлементы, а также электропроводку в целом. Если проблема, тем не менее, остается, необходимо обратиться к региональному дилеру.
Неправильное/непостоянное расстояние при севе.	a) Неправильное размещение фотоэлементов. b) Скорость непостоянная.	a) Проверить установку фотоэлементов: они не должны препятствовать падению семян или механической работе элемента сеялки. b) Смотри ниже.
Скорость выполнения не выводится на дисплей по сегментам.	a) Кабель датчика скорости разорван. b) Расстояние между датчиком скорости и суппортом слишком большое. c) Красная часть датчика скорости имеет царапины.	a) Восстановить соединение. b) Отрегулировать расстояние калибровки, как это указано в параграфе 4.3.2 на стр. 8. c) Заменить датчик.
Монитор “не запоминает” один или более рядов; или даже при проведении равномерного высева один или более рядов постоянно выдают аварийный сигнал .	a) Разрыв кабеля соответствующего фотоэлемента. b) Неточное выравнивание блоков по одной линии соответствующего фотоэлемента c) Неисправность фотоэлемента. d) Загрязнение главного соединителя (Рис. 9 - обозначение <A> на стр.8). e) Световое отражение создает помехи в зоне снятия показаний фотоэлементами	a) Восстановить соединение . b) Правильно выравнить передающий и приемный блок относительно друг друга. c) Заменить фотоэлемент. d) Почистить контакты соединителя специальным веществом (обезжиреватель/электрический раскислитель). e) Затемнить возможные точки входа солнечных лучей.
Сев является удовлетворительным, но происходит постоянное включение и выключение сегментов рядов, и монитор выдает акустический сигнал.	Чувствительность сева (параметр "S") и является слишком низкой .	Снова запрограммировать параметр "S", постепенно повышая значение.
При использовании фотоэлементов для мелких семян получены данные о том, что семена находятся в приемлемом состоянии, но сегменты проводов постоянно загораются и гаснут, а монитор подает акустический сигнал.	a) Чувствительность сева (параметр "S") и является слишком низкой .3 b) Тарировка считывающей способности фотоэлемента	a) Снова запрограммировать параметр "S", постепенно повышая значение. b) Для увеличения считывающей способности фотоэлемента постепенно поворачивать триммер по часовой стрелке. 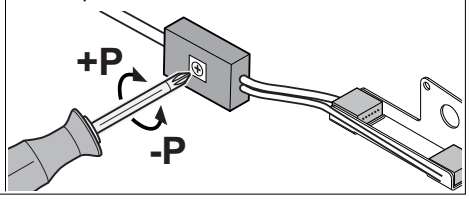

1.0 INTRODUCERE

Acest manual furnizează toate informațiile specifice care vă sunt necesare pentru utilizarea corectă a echipamentului. După achiziționarea instrumentului, citiți cu atenție manualul şi consultați-l de fiecare dată când aveți dubii asupra modului de utilizare a echipamentului sau când trebuie să realizați operații de întreținere. Păstrați manualul în maşină. Dacă acest lucru nu este posibil, păstrați-l la îndemână. Funcționarea corectă depinde de utilizarea corectă şi de întreținerea adecvată a echipamentului. De aceea se recomandă, să respectați cu strictețe instrucțiunile din acest manual, pentru a preveni orice dificultăți care ar putea afecta funcționarea corectă şi durata de viață a echipamentului. Echipamentul trebuie utilizat, întreținut şi reparat de personal calificat care a fost instruit în ceea ce priveşte pericolele generate de utilizarea incorectă a acestui echipament. De asemenea, trebuie respectate toate reglementările privitoare la siguranță şi prevederile privitoare la siguranța tehnică, medicina muncii şi codul rutier. Firma constructoare nu este responsabilă pentru nici un fel de daune aduse proprietății sau pentru rănirea persoanelor, daune sau rănire datorate modificărilor realizate de către utilizator asupra echipamentului. La fel de important este să respectați întocmai regulile din această broşură, deoarece **Firma constructoare îşi declină orice responsabilitate pentru neglijență şi pentru nerespectarea acestor reguli**. În orice caz, Firma constructoare este disponibilă pentru a asigura asistență tehnică imediată şi precisă şi tot ceea ce poate fi necesar pentru o mai bună funcționare a echipamentului şi pentru performanțe crescute ale acestuia.

1.1 GARANȚIA

Garanția este valabilă un an de la data primirii produsului şi acoperă toate defectele întâlnite în materiale.
La livrare, verificați dacă echipamentul nu fost avariat în timpul transportului şi dacă accesoriile sunt livrate toate şi sunt complete. ORICE RECLAMAȚIE TREBUIE PREZENTATĂ ÎN SCRIS ÎN TERMEN DE 8 ZILE DE LA RECEPȚIE.
Cumpărătorul îşi va putea exercita drepturile recunoscute prin garanție numai dacă a respectat condițiile indicate în contractul de furnizare.

1.1.1 EXPIRAREA GARANȚIEI

În afară de cele stabilite deja în contractul de furnizare, garanția expiră:
- Dacă limitele stipulate în tabelul cu date tehnice sunt depăşite.
- Dacă instrucțiunile stipulate în această broşură nu au fost urmate cu atenție.
- Dacă echipamentul este incorect folosit, în caz de întreținere defectuoasă sau de alte erori ale clientului.
- Dacă au fost făcute modificări fără acordul scris al fabricantului şi dacă au fost utilizate piese de schimb care nu sunt originale.

2.0 NORME DE SIGURANȚĂ ŞI PREVENIRE A ACCIDENTELOR

Citiți cu atenție toate instrucțiunile înainte de a folosi echipamentul; dacă aveți dubii, contactați tehnicienii dealerului Firmei constructoare. Firma constructoare îşi declină orice responsabilitate pentru nerespectarea reglementărilor privitoare la siguranță şi la prevenirea accidentelor, reglementări descrise în continuare.

Norme generale
- Echipamentul este conceput exclusiv pentru o anumită utilizare agricolă. Orice altă utilizare este considerată incorectă.
- În cazul utilizării incorecte, firma constructoare declină întreaga responsabilitate pentru orice fel de daune aduse persoanelor şi proprietății. Utilizatorul echipamentului poartă întreaga responsabilitate față de riscurile generate de utilizarea incorectă a echipamentului.
- Utilizarea specifică include de asemenea respectarea condițiilor de funcționare şi întreținere prezentate în acest manual.
- Trebuie respectate reglementările relevante, general acceptate, de prevenire a accidentelor precum şi cele mai recente standarde referitoare la măsurile de siguranță, la medicina muncii şi la codul rutier.
- Firma constructoare îşi declină întreaga responsabilitate față de modificările neautorizate aduse echipamentului.

Întreținerea în condiții de siguranță
În timpul operațiilor de lucru şi întreținere, utilizați echipament personal de protecție adecvat (ex.):

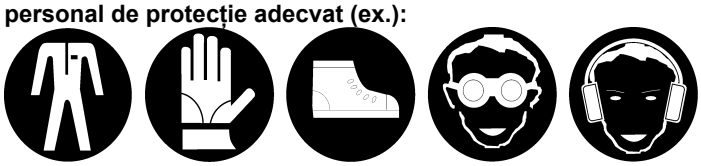

Salopetă Mănuşi Bocanci Ochelari Căşti

- Înainte de a efectua lucrări la sistemul electric, deconectați bateria.
- Dacă este necesară realizarea operațiilor de sudură asupra tractorului sau asupra echipamentului montat pe acesta, deconectați sursa de alimentare de la baterie.
- Nu realizați lucrări de întreținere sau curățare înainte de a opri motorul, de a trage frâna de mână şi de a bloca fiecare roată a tractorului cu o piatră de dimensiuni corespunzătoare.
- Toate lucrările de întreținere, reglare şi pregătire pentru funcționare trebuie realizate cu priza de putere a tractorului deconectată, cu semănătoarea aflată pe sol şi sprijinită pe picioarele sale de suport, cu tractorul scos din funcțiune, cu roțile blocate şi cu cheile scoase din contact.
- Piesele de schimb trebuie să corespundă specificațiilor firmei constructoare. **Folosiți numai piese de schimb originale.**

3.0 DESCRIERE

Monitorul V1200 se aplică pe semănători pneumatice de precizie de tip “monocultură”, pentru monitorizarea completă a rândurilor de la 2 până la maxim 12 rânduri. Atunci când direcția semințelor pe fiecare rând nu se înscrie în toleranțele programate de către operator, monitorul semnalizează acest lucru prin intermediul unei alarme vizuale şi acustice. Funcțiile principale sunt:

a) o alarmă vizibilă şi una acustică atunci când semănatul este neregulat şi în afara toleranței (sensibilității) programate.
b) numărarea suprafeței totale şi a suprafeței parțiale semănate.
c) numărarea orelor de lucru.

Monitorul V1200 trebuie să fie programat atât în funcție de caracteristicile semănătorii (lățime de lucru), cât şi în funcție de sensibilitate.

A) Tasta de pornire **ON/OFF**: Pornirea este semnalată de LED-ul verde corespunzător.
B) DISPLAY cu cristale lichide: vizualizează permanent starea rândurilor şi a datelor cerute.
D) Tasta **ha Part.** şi +: vizualizează suprafața parțială lucrată, în hectare.
Când se utilizează în faza de programare, măreşte valoarea constantei dorite.
E) Tasta **ha Total** şi –: vizualizează suprafața totală lucrată, în hectare.
Când se utilizează în faza de programare, scade valoarea constantei dorite.
F) Tasta **width/PROG.**: permite vizualizarea sau programarea lățimii de lucru.

3.1 DATE DE IDENTIFICARE

Fiecare utilaj este prevăzut cu o plăcuță de identificare (Fig. 2), care cuprinde:

1) Marca **CE**;
2) Marca constructorului;
3) Numele, regiunea şi adresa constructorului;
4) Tipul accesoriului;
5) Numărul de matricolă;
6) Anul de fabricație.

Aceste informații trebuiesc întotdeauna menționate atunci când solicitați asistență sau piese de schimb.

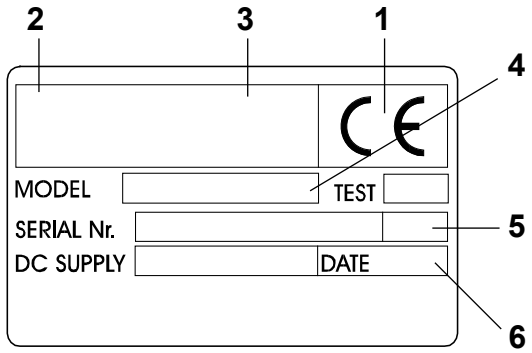

fig. 2

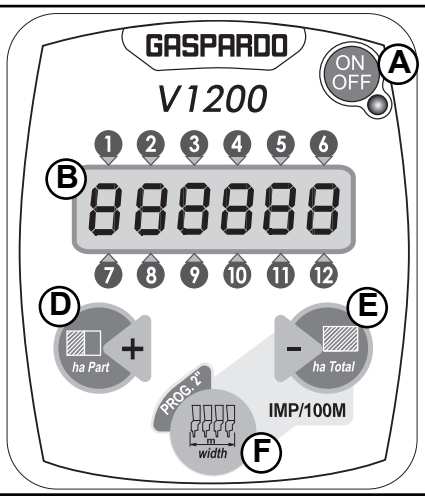

fig. 1

3.2 DATE TEHNICE

Monitor V1200	
- Tensiune de alimentare	13Vdc +/- 3Vdc
- Consum maxim de energie	0,42 A (excluse fotocelulele)
- Siguranță	Intern, Auto-revenire
Caracteristici de funcționare	
- Grad de protecție	IP 65
- Rezistență vibrații mecanice	2 G
Condiții de funcționare	
- Temperatura	-20°C / +70°C
- Condiții atmosferice	Umiditate relativă 90%
Transport şi depozitare	
- Temperatura	-25°C / +85°C

Senzor inductiv de viteză

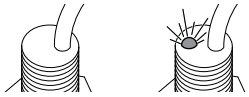

- Tensiune de alimentare	5÷9 Vdc	5÷60 Vdc
- Semnal de ieşire	NAMUR	2 Fili N.O.
- Frecvența max. de lucru	1000 Hz	500 Hz
- Temperatura de lucru	-25°/+70°C	-25°/+70°C
- Distanța max. de intervenție	5 mm	5 mm
- Grad de protecție	IP 67	IP 67

Senzor fotocelulă	
- Tensiune de alimentare	de la 8 Vdc la 10 Vdc
- Semnal de ieşire	NPN-NO
- Frecvența max. de lucru	200 Hz
- Temperatura de lucru	- 25°/+70°C
- Distanța max. de intervenție	40÷80 mm
- Înclinația max. admisă pentru semănătoare	20°
- Grad de protecție	IP 67

Cabluri	
- Conector principal	FCI sicma 24 căi IP 67
- Conectori fotocelule	AMP 3 căi Super seal IP 67
- Cabluri conectare fotocelule	Cabluri căptuşite 3x0,50 mm^2
- Cabluri conectare principală	Cablu căptuşit cu cutie de racorduri
- Temperatura de funcționare	-20°C / +80°C

Datele tehnice şi modelele furnizate trebuie considerate ca nefiind obligatorii. Ne rezervăm dreptul de a le modifica fără notificare.

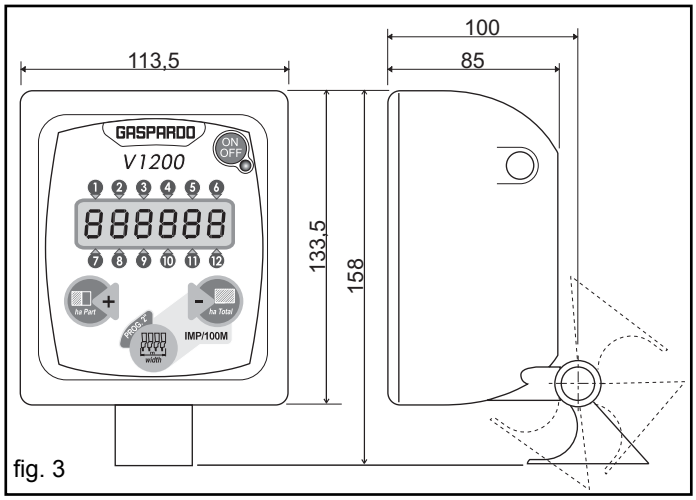

fig. 3

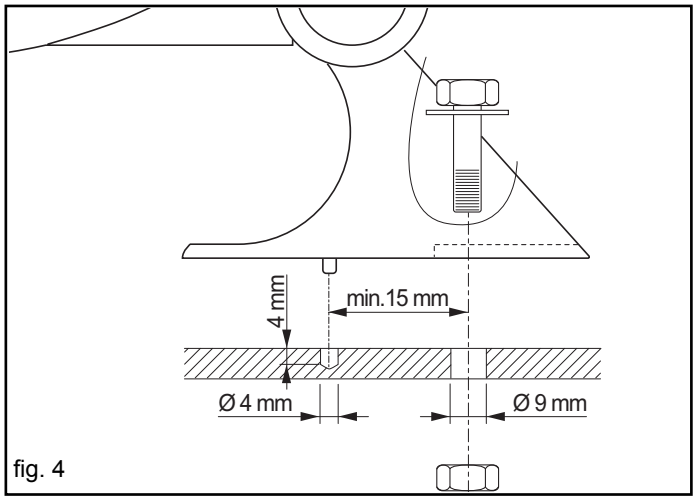

fig. 4

4.0 NORME DE UTILIZARE

4.1 GABARITE (Fig. 3)

4.2 MONTAREA MONITORULUI (Fig.4)

Pentru montarea monitorului procedați în felul următor:
- în interiorul cabinei tractorului, pe o suprafață plană, faceți două găuri conform Figurii 4.
- fixați monitorul pe acea suprafață cu ajutorul şuruburilor din dotare;

Notă: se recomandă să instalați monitorul în fața operatorului pentru a-i uşura utilizarea în timpul lucrului.

4.3 CUPLAREA ŞI MONTAREA FOTOCELULELOR ŞI A SENZORULUI

4.3.1 MONTAREA FOTOCELULELOR

INSTALAREA FOTOCELULELOR ŞI A CABLURILOR

Pentru montarea fotocelulelor procedați în felul următor:
- Fotocelulele se montează pe fiecare element de însămânțare şi sunt situate pe partea inferioară a distribuitorului de semințe (Fig.5).

Pentru a instala cablul procedați în felul următor:
- distribuiți cablurile de conectare şi fixați-le cu coliere pentru cabluri, de conductele pentru aer ale semănătorii, acordând atenție numerelor aflate pe cablurile de lângă conectori: cablul n° 1 corespunde rândului n° 1 al monitorului, cablul n° 2 corespunde rândului n°2 al monitorului, etc.. Este important să considerați primul rând al semănătorii ca fiind "rândul n°1" (începând de la dreapta sau de la stânga) şi să le conectați succesiv pe următoarele: în figura 6 se ilustrează un exemplu al unei aplicații de cablaj pe 6 rânduri, considerând ca referință primul rând din stânga semănătorii;
- poziționați dispozitivele de derivație (**A** Fig. 6) în centrul semănătorii, fixându-le cu inele de etanşare;

ATENȚIE:
Asigurați-vă că fotocelulele nu împiedică căderea semințelor sau funcționarea mecanică a elementelor.

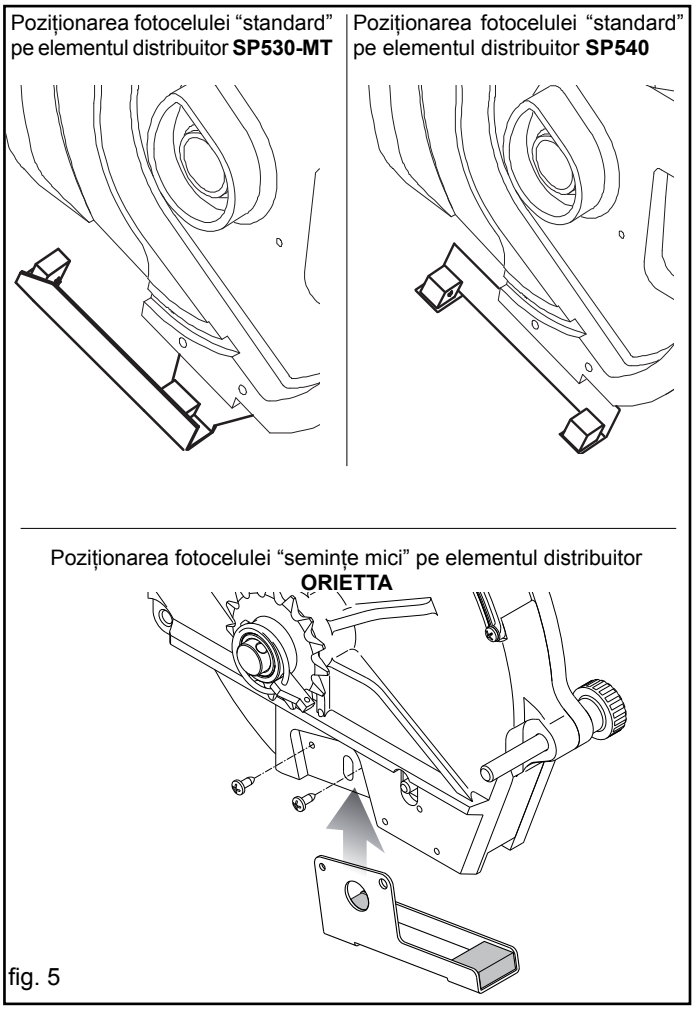

fig. 5

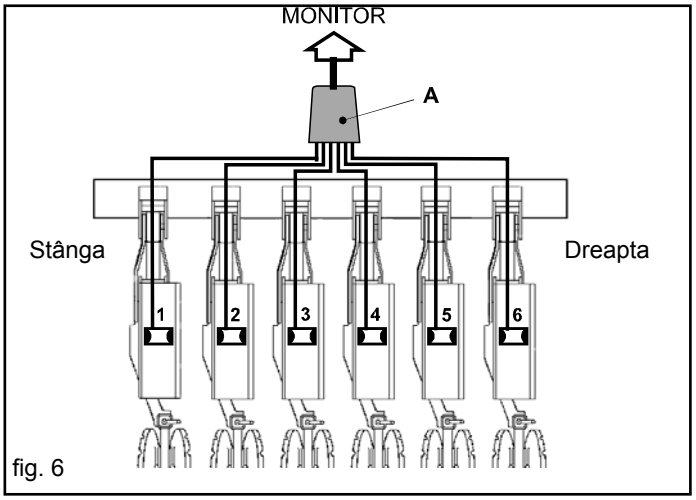

fig. 6

4.3.2 MONTAREA SENZORULUI DE VITEZĂ (Fig. 7)

POZIŢIONAREA SENZORULUI DE VITEZĂ
Introduceţi senzorul în suport, reglându-l la o distanţă de circa **1÷2 mm** de dispozitivul de citire (Fig. 8). Apoi, rotind roata de transmisie, led-ul galben de pe senzor trebuie să pâlpâie în mod regulat (A, Fig.8).

IMPORTANT:
Legaţi cu colierele furnizate împreună cu echipamentul toate cablurile electrice de părţile care nu se află în mişcare ale utilajului.

4.3.3 CUPLAREA ELECTRICĂ A MONITORULUI ŞI A FOTOCELULELOR (Fig. 9)
- Cuplaţi conectorul (A), al cablului principal, la monitor (B);
- Introduceţi conectorul cablului (D) în conectorul senzorului de viteză (C);
- Introduceţi conectorul (E) al fotocelulei montate pe primul element al semănătorii, în conectorul cablului "1";
  ***notă**: ca"prim" element al semănătorii se poate considera cel mai extern din stânga (Fig. 6).*
- Introduceţi conectorul fotocelulei montate pe al doilea element al semănătorii, în conectorul cablului "2" , şi tot aşa până la ultimul element al semănătorii.
- Cuplaţi cablul de alimentare (F) al monitorului, la bateria de 12 Volt a tractorului; cuplaţi firul de culoare ROŞIE la polul pozitiv (+) şi firul de culoare NEAGRĂ la polul negativ (-).
- Monitorul trebuie să fie fixat întotdeauna în interiorul cabinei tractorului, în poziţie comodă pentru utilizator.

ATENŢIE:
În cazul unei conectări greşite la baterie (inversarea polarităţii) o siguranţă (de auto revenire) întrerupe circuitul, garantând integritatea aparatului.
Controlaţi polaritatea!

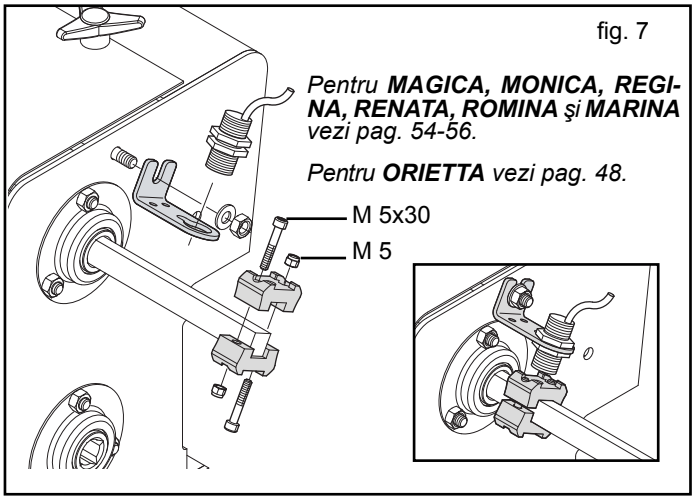

fig. 7

*Pentru **MAGICA, MONICA, REGINA, RENATA, ROMINA** şi **MARINA** vezi pag. 54-56.*

*Pentru **ORIETTA** vezi pag. 48.*

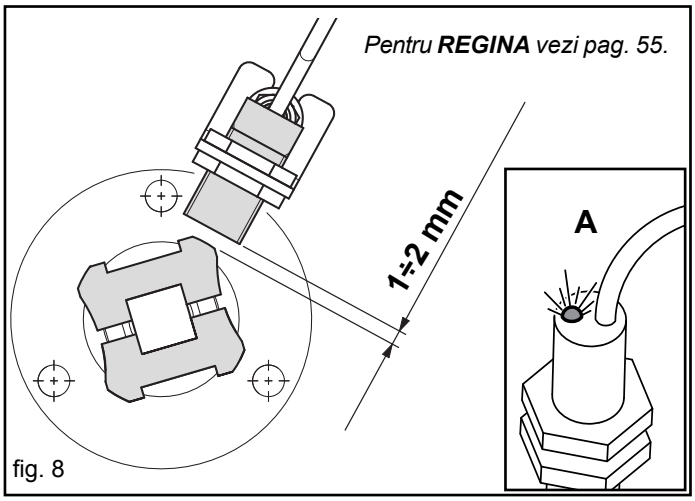

*Pentru **REGINA** vezi pag. 55.*

fig. 8

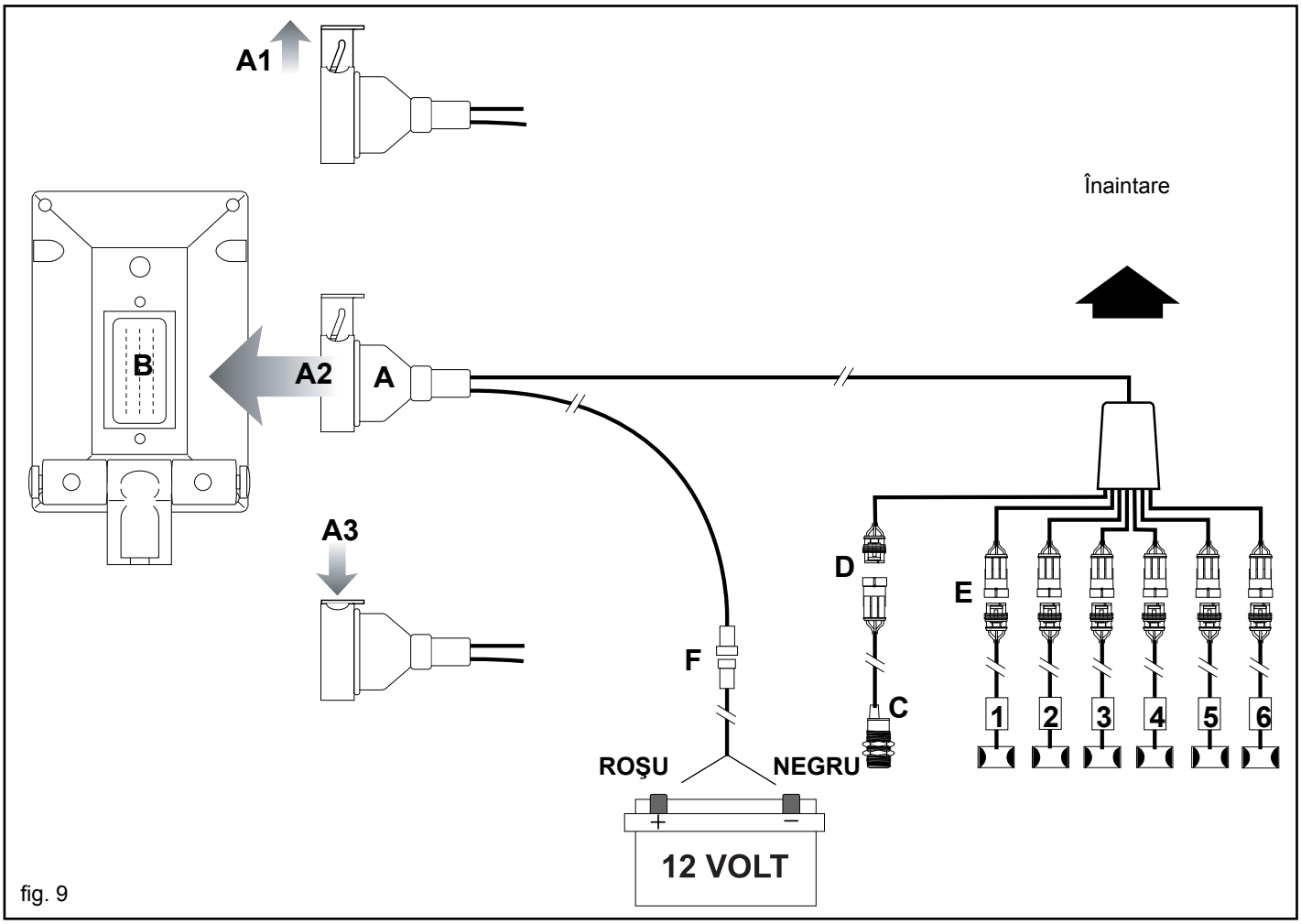

fig. 9

4.4 PROGRAMARE

4.4.1 PROGRAMAREA LĂȚIMII DE LUCRU

Lățimea de lucru este lățimea complesivă a semănătorii, care este utilizată pentru calculul suprafeței totale şi parțiale lucrate. Cu monitorul pornit, tineți apăsată tasta **width/PROG.** (F), şi va apărea indicația "**L**" urmată de valoarea introdusă. Mențineți apăsată tasta **width/PROG.** până când litera "**L**" pâlpâie, şi menținând în continuare apăsată tasta **width/PROG.**, apăsați tastele (D) pentru a mări sau (E) pentru a micşora, până la valoarea dorită, obținută din formula:

Lățime de lucru *(metri)* **= Dist. dintre rând.** *(metri)* **x n° rând.**

Setarea câmpului: 1,00÷9,90
Pas: 0,01
Default: 2,70

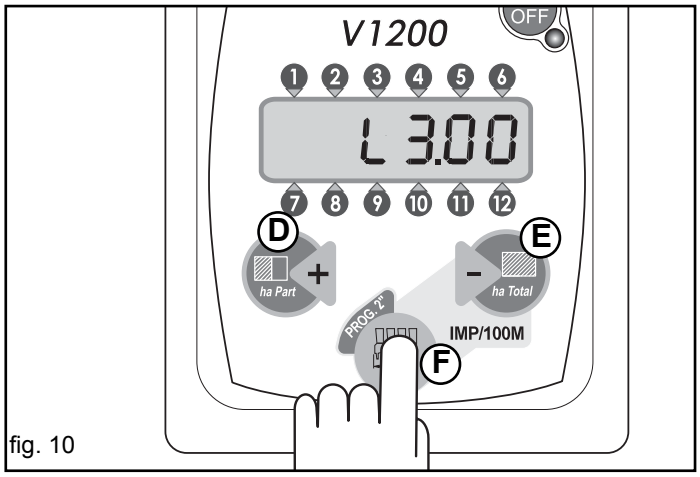

fig. 10

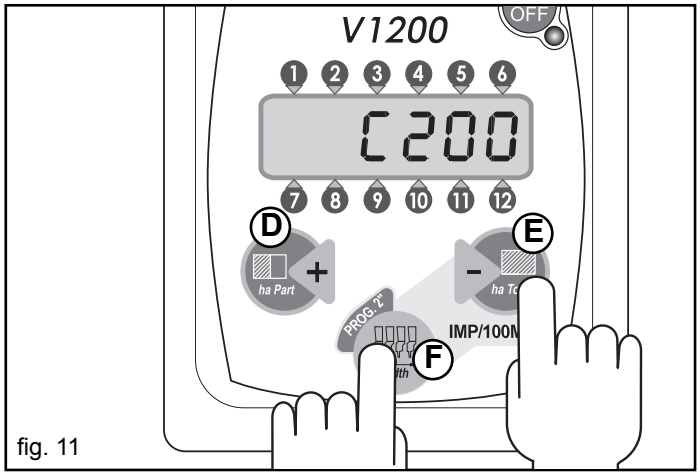

fig. 11

4.4.2 PROGRAMAREA NUMĂRĂTORULUI DE HECTARE

INTRODUCEREA MANUALĂ A CONSTANTEI "C" (IMPULSURI / 100 METRI)

Constanta **C** este numărul de impulsuri detectate de senzorul roții de transmisie, pe o lungime de 100 m şi este utilizată de monitor pentru a calcula hectarele lucrate.
Cu monitorul pornit, țineți apăsate în acelaşi timp tastele (F) şi (E) (Fig. 11), va apărea litera "**C**" pâlpâind, urmată de valoarea programată. Lăsați tastele şi apăsați din nou pe rând tastele (D) şi (E) pentru a mări respectiv a diminua valoarea programată. Ajungând valoarea dorită, țineți apăsată tasta (F) pentru a confirma valoarea, până când pe ecran va apărea lățimea de lucru. Pentru valoarea constantei **C** care trebuie introdusă manual, consultați tabelul de mai jos:

Schimbator Коробка передач (A / B)			Coeficient roata Коэффициент колеса								
	A	B	5.00-15	6.5/80-12	6.5/80-15	6.5/80-15 (*)	7.50-16	20x8.00-10 (*)	5.00-12	13x6.50-6	22x11.00-10 (*)
SP - ST SARA - SI - MT MARTA - MTE MTR - MANTA	20 23	20 23	196	212	189	182	163	192			192
	23	16	282	304	271	261	234	276			276
	16	23	136	147	131	126	113	132			132
MONICA	23	23						240			224
	23	16						344			320
	16	23						168			156
MAGICA								191	212		182
ORIETTA	15	15	196								
	20	10	292								
	10	20	98								
RENATA ROMINA - MARINA (**)										384	

REGINA

	A	B	Coeficient roata Коэффициент колеса 13x6.50-6
T	10	30	128
	16	30	208
	25	30	325
R	-	-	384

(*) Roti anterioare - Передние колеса
(**) Vezi pag. 54-56 - см. стр.54-56

Setarea câmpului: 20÷999
Pas: 1
Default: 200 (imp/100m)

Valorile din tabelă sunt indicative. Pentru a avea un calcul mai exact al hectarelor lucrate, se recomandă să programați constanta **C** prin procedura de calibrare automată.

CALIBRAREA AUTOMATĂ A VALORII CONSTANTEI "C" (IMPULSURI / 100 METRI)

Calibrarea automată a constantei **C** se efectuează parcurgând o distanță de 100 metri, urmând instrucțiunile de mai jos.

1) Măsurați o distanță de 100 metri şi puneți-vă în punctul de pornire.
2) Vizualizați constanta **C** apăsând simultan tastele (F) şi (E) (Fig. 11), iar pentru a începe calculul apăsați simultan tastele (D) şi (E) (Fig. 11) până la aducerea la zero a ecranului, apoi lăsați tastele.
3) Începeți să parcurgeți distanța de 100 metri la viteza constantă de 8 Km/ha apoi opriți-vă; în timp ce parcurgeți distanța. ecranul vizualizează impulsurile detectate de senzor.
4) Pentru a confirma punctul de sosire, apăsați şi lăsați tasta **width/PROG.** pentru a termina calculul. Impulsurile obținute sunt automat programate în constanta **C**.

Dacă monitorul se utilizează pe diverse utilaje, folosiți tabelul "**Promemoria date programate**" pentru o reprogramare uşoară a monitorului.

Promemoria date programare		
Model monitor		
Nr. serie		
Data de fabricatie		
Data de cumparare		
Parametri de lucru	Semanatoare 1	Semanatoare 2

4.4.3 PROGRAMAREA ÎNTÂRZIERII DINTRE ALARMA VIZIBILĂ ŞI CEA SONORĂ

Întârzierea programabilă dintre alarma vizibilă şi cea sonoră este timpul, în secunde, care se scurge între semnalarea vizibilă a alarmei pe un rând (segmentul corespunzător începe să pâlpâie pe ecran) şi semnalarea acustică a alarmei. Acesta face ca, în situații scurte sau temporare de alarmă pe unul sau mai multe rânduri de semănat, operatorul să nu fie disturbat de semnalul acustic.

Cu monitorul oprit, țineți apăsate simultan tastele (D), (E) şi (F), şi porniți monitorul cu tasta **ON/OFF**. Înainte să lăsați tastele, aşteptați terminarea testului inițial şi apariția a patru segmente orizontale (pentru circa 2 secunde), apoi va apărea litera "**r**" urmată de valoarea introdusă. Doar acum puteți să lăsați tastele.

Cu tastele (D) şi (E), puteți mări sau micşora valoarea programată; pentru a confirma valoarea, apăsați şi țineți apăsată tasta (F) până când pe ecran apar orele de lucru indicând memorarea noii date.

Setarea câmpului: 0÷5 secunde
Pas: 1
Default: 1

4.4.4 PROGRAMAREA SENSIBILITĂȚII DE SEMĂNAT

Sensibilitatea de semănat este un parametru care depinde de tipul de semănat.

La monitor pot fi cuplate fie fotocelule standard (pentru semințe de porumb, soia, sfeclă, rapiță, etc.) ,fie fotocelule realizate special pentru semințele mici (legume).

Cu monitorul oprit, țineți apăsate simultan tastele (F), (E) şi porniți monitorul cu tasta **ON/OFF**. Înainte de a lăsa tastele, aşteptați terminarea testului inițial şi apariția a patru segmente orizontale (pentru circa 2 secunde), apoi va apărea litera "**S**" urmată de valoarea introdusă. Doar acum este posibilă lăsarea tastelor.

Cu tastele (D) şi (E) puteți mări sau micşora valoarea programată; pentru a confirma valoarea, apăsați şi țineți apăsată tasta (F) până când pe ecran apa orele de lucru indicând memorarea noii date.

Există două modalități de control a semănatului.

Modalitatea NORMALĂ *(programare din fabrică, S = 15)*

Modalitatea Normală este selectată când valoarea sensibilității programate «**S**» este cuprinsă între 1÷20.

Selectați Modalitatea Normală pentru controlul semănării de porumb, soia, floarea-soarelui, sfeclă, cu fotocelule standard, sau pentru controlul semănării de legume cu fotocelule pentru semințe mici.

Sensibilitatea de semănat este proporțional legată de numărul maxim de semințe pe care un rând poate să le "peiardă" față de celelalte, fără ca monitorul să semnaleze alarma: cu cât este mai mare valoare de sensibilitate programată, cu atât vor lipsi mai multe semințe, înainte ca monitorul să semnaleze alarma.

Modalitate RAPIȚĂ

Modalitatea Rapiță este selectată când valoarea sensibilității programate «**S**» este cuprinsă între 21÷28.

Selectați Modalitatea Rapiță pentru controlul semănării rapiței cu fotocelule standard.

Sensibilitatea de semănat în modalitatea rapiță corespunde timpului maxim (fără impulsuri pe unul sau mai multe rânduri) pe lângă care mai este activată alarma vizibilă şi apoi cea acustică; acelaşi timp este necesar şi pentru oprirea alarmei; valorile programabile sunt de la 21 la 28 şi corespund următorilor timpi:

21= 0,5 secunde	25= 2,5 secunde
22= 1,0 secunde	26= 3,0 secunde
23= 1,5 secunde	27= 3,5 secunde
24= 2,0 secunde	28= 4,0 secunde

Exemplu: dacă se programează «24», pentru a declanşa alarma pe un rând, NU trebuie să ajungă nici un impuls pe acel rând, pentru cel puțin 2 secunde, după ce a fost decuplată alarma, iar ca alarma să se oprească trebuie ca pe acel rând să vină impulsuri pentru cel puțin 2 secunde.

Pentru diverse tipuri de semințe se recomandă să introduceți următoarele sensibilități:

Semanari cu fotocelule "Standard"		
Porumb - Floarea-soarelui - Sfecla	Soia	Rapita
S = 10÷12	**S = 16÷20**	**S = 21÷28**

Semanari cu fotocelule "Seminte mici"
Seminte mici (legume)
S = 16÷20

4.5 UTILIZAREA ÎN TIMPUL SEMĂNĂRII

La pornire monitorul efectuează un test de circa 2 secunde, în timpul căruia se aprind toate segmentele ecranului şi semnalatorul acustic (buzzer). La sfârşitul testului sun vizualizate pentru circa 3 secunde orele de lucru, în acest timp este posibil să aduceți la zero orele, ținând apăsată oricare dintre tastele (D) (E) (F) (Fig. 12).
Apoi pe ecran apare valoarea suprafeței parțiale lucrate. Din acest moment puteți începe programarea cu diverşii parametrii sau puteți vizualiza suprafața totală lucrată.
Când se începe lucrul, fotocelulele trimit impulsuri monitorului începând faza de memorare a rândurilor active: în timpul acestei faze, după circa 4 secunde, pe ecran se aprind pentru 2 secunde segmentele corespunzătoare rândurilor recunoscute şi memorate (G, Fig. 13), apoi se aprin, dar pâlpâind pentru circa 2 secunde rândurile care nu au fost recunoscute şi deci care nu au fost memorate (H, Fig. 13). Apoi pe ecran apare imaginea de lucru (I, Fig. 13).

***NOTĂ**: monitorul efectuează procedura de memorare a rândurilor doar o dată după fiecare pornire şi rândurile care nu sunt memorate rămân aşa până la următoarea oprire şi repornire a monitorului. Aceasta înseamnă că dacă se va dori schimbarea numărului de rânduri semănate (de exemplu la marginile terenului), este necesară alegerea numărului de rânduri, oprirea şi repornirea monitorului.*

În exemplul de mai jos au fost memorate rândurile de la 1 la 8, în timp ce rândurile 9, 10, 11 şi 12 nu au fost memorate si deci au fost excluse din control.

Impulsurile provenite de la senzorul de viteză sunt vizualizate pe ecran cu un segment orizontal (linia centrală) care se mută de la stânga la dreapta cu o viteză proporțională cu viteza de lucru (L, Fig. 13).
În lipsa impulsurilor (utilajul oprit) segmentul central dispare de pe ecran.

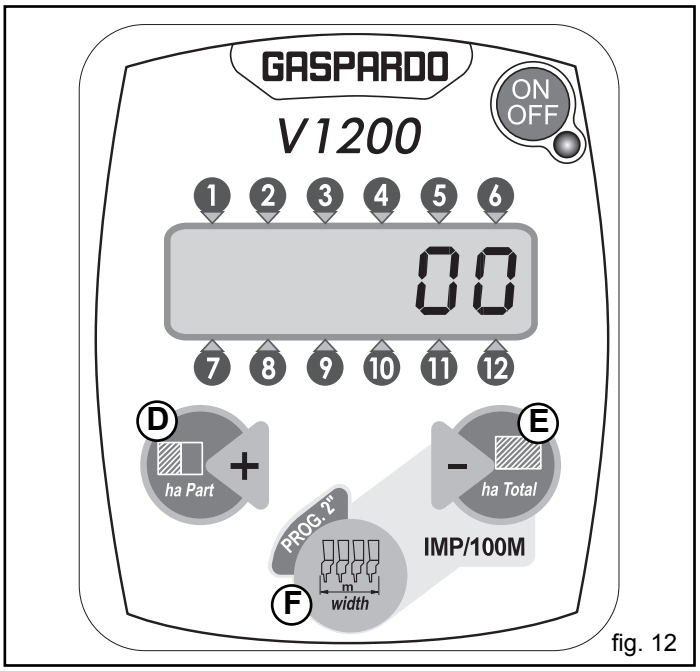

fig. 12

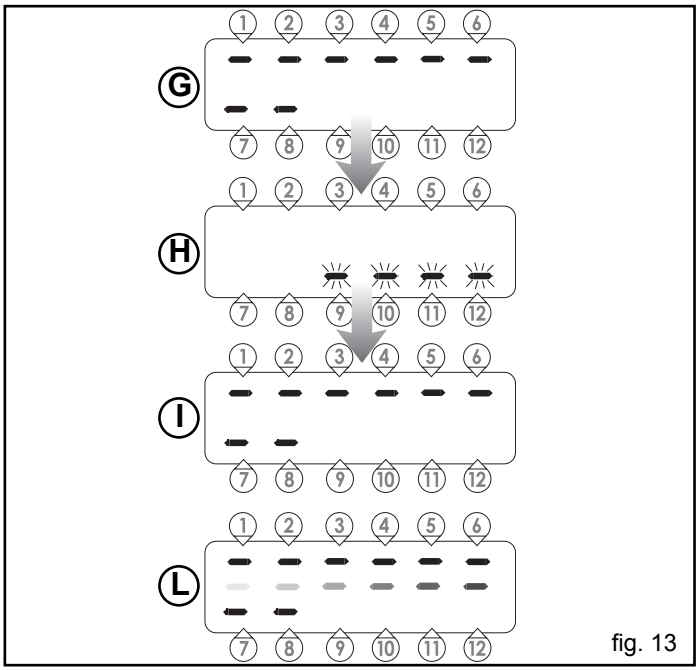

fig. 13

4.5.1 ADUCEREA LA ZERO A TOTALIZATORILOR

Dacă se doreşte aducerea la zero a totalizatorilor (hectare totale şi parțiale lucrate) țineți apăsată tasta corespunzătoare până când pe ecran va apărea 0.000, ca şi în Figura 14.

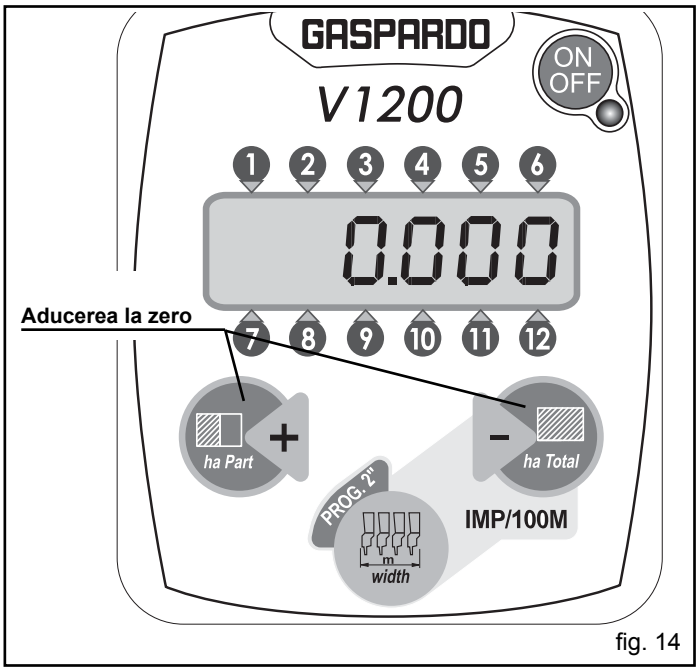

fig. 14

4.5.2 LIMITE DE FOLOSIRE

Aparatul poate fi folosit doar pe semănători pneumatice de precizie GASPARDO.
Funcționarea este garantată doar în următoarele condiții de înclinare a terenului (Fig. 15):

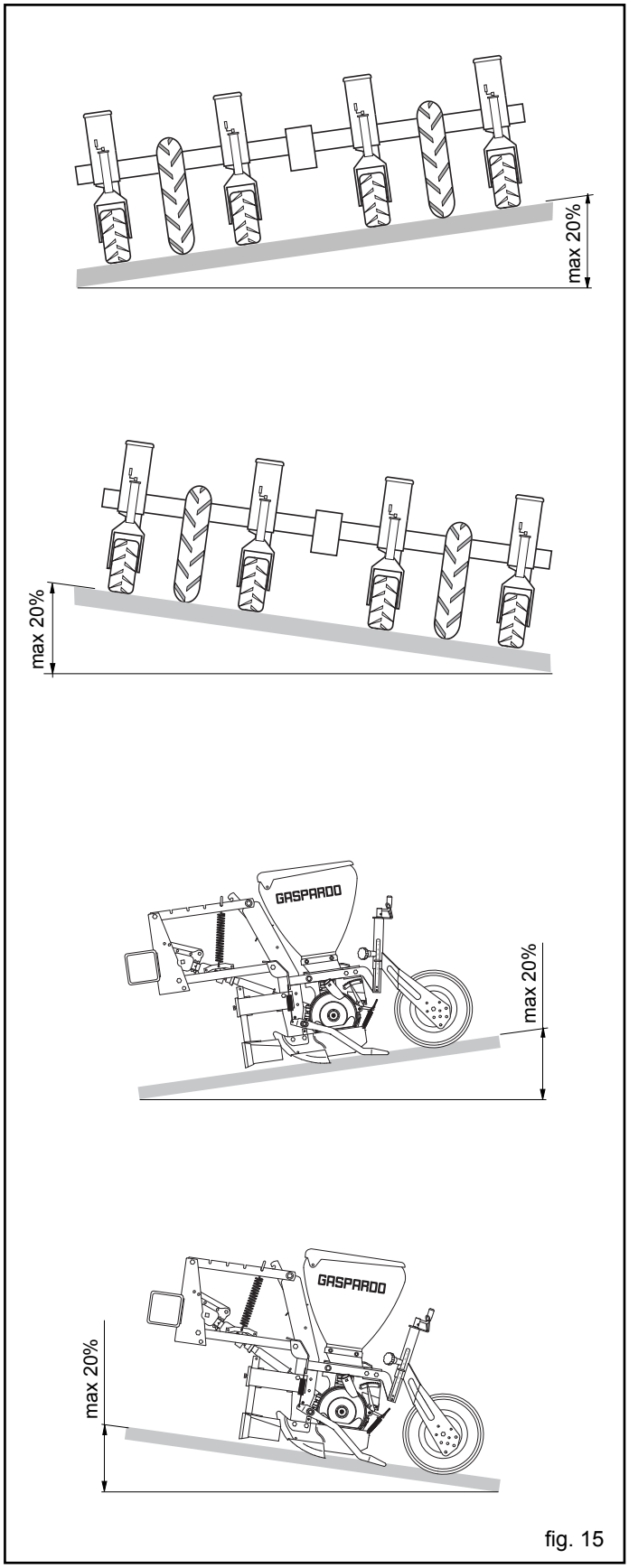

fig. 15

5.0 ÎNTREȚINERE

Acest capitol furnizează instrucțiuni referitoare la modul în care se realizează întreținerea obişnuită şi întreținerea pentru situații deosebite.
Întreținerea obişnuită se referă la acele operații care trebuiesc realizate periodic. Întrucât pentru acestea nu sunt necesare competențe deosebite, ele pot fi realizate de către utilizatori (operatori etc.).
Întreținerea pentru situații deosebite se referă la operații care nu pot fi prevăzute, datorate defecțiunilor mecanice sau electrice. Pentru acestea sunt necesare competențe tehnice specifice, de aceea ele trebuiesc realizate numai de către personal calificat (personalul de întreținere etc.).

5.1 ÎNTREȚINEREA OBIŞNUITĂ

Întreținerea obişnuită constă în curățarea monitorului. Curățați monitorul cu o cârpă umedă şi detergent neagresiv pentru a evita ştergerea imprimărilor serifgrafice de pe panou.

ATENȚIE

- Nu folosiți jeturi de apă cu presiune.
- Nu folosiți produse abrazive, solvenți sau alcool.
- Nu apăsați pe tastatură cu obiecte ascuțite sau dure pentru a evita deteriorarea filmului de poliester, ceea ce ar duce la punerea în pericol a impermeabilității tastaturii.

ATENȚIE

Depozitați echipamentul în interior, într-un loc uscat. Dacă acest lucru nu este posibil, este RECOMANDABILĂ acoperirea acestuia cu țesătură cauciucată, cu atenție la dispozitivele electrice.

5.1.1 PROTECȚIE CONECTOR PRINCIPAL

Dacă MONITORUL PENTRU CONTROLUL SEMINȚELOR nu este utilizat perioade îndelungate, deconectați conectorul principal al cablajului şi cablul de alimentare. Se recomandă să protejați conectorii cu izolații din nylon.

6.0 ANOMALII DE FUNCȚIONARE

În cazul apariției problemelor de funcționare, realizați aceste operații simple de control pentru a vedea dacă sunt necesare reparații. Dacă problema persistă chiar şi după realizarea verifi cărilor recomandate, consultați dealerul zonal şi apoi raportați defecțiunea fabricantului, utilizând formularul de raport aflat pe ultima pagină a acestui manual.

ATENȚIE

Utilizarea telefoanelor celulare şi a aparatelor de radio în banda publica precum şi operarea în câmpuri magnetice (stâlpi de înalta tensiune) pot pune în pericol funcționarea monitorului.

ANOMALIA	CAUZA	REMEDIU
Monitorul nu porneşte	a) Cablul de alimentare este deconectat. b) Inversarea polarității	a) Controlați cablul de alimentare (vezi paragraful 4.3.3 pag. 18) b) Inversați polaritatea la cuplarea bateriei.
La pornire, după testul inițial, pe ecran apare mesajul “FAIL” şi monitorul emite un semnal acustic	Scurt circuit la conexiunea fotocelulelor.	Controlați conexiunile electrice (monitor/tractor) şi integritatea cablurilor. Este posibilă separarea zonei în care s-a făcut verificarea oprind monitorul şi repornindu-l după ce ați decuplat una câte una fotocelulele şi cablurile interne. Dacă problema persistă contactați fabricantul.
Distanța de semănat nu este corectă/constantă	a) Poziție greşită a fotocelulelor. b) Viteza nu este constantă.	a) Verifi cați poziția fotocelulelor: nu trebuie să împiedice căderea semințelor sau funcționarea mecanică a elementelor de semănat. b) Vezi dedesubt.
Viteza de înaintare nu este semnalată de segmente pe ecran.	a) Cablul senzorului de viteză întrerupt. b) Distanța dintre senzorul de viteză şi referință este foarte mare. c) Senzorul de viteză este deteriorat.	a) Refaceți conexiunea. b) Înregistrați distanța de calibrare cum este indicat în paragraful 4.3.2 la pag. 18. c) Înlocuiți senzorul.
Monitorul nu memorează unul sau mai multe rânduri; sau Chiar dacă semănarea este regulată unul sau mai multe rânduri sunt tot timpul în alarmă.	a) Cablul fotocelulei respective este întrerupt. b) Un alineament nu prea bun între cele două cuburi ale fotocelulei respective. c) Fotocelulă inactivă. d) Conectorii principali ai semnalelor joase (Figura 9 - Ref. <A> la pag.18). e) Reflexii luminoase deranjează câmpul de acțiune al fotocelulelor.	a) Refaceți conexiunea. b) Poziționați corect transmițătorul şi receptorul. c) Înlocuiți fotocelula. d) Curățați contactele conectorului cu produse specifice (degresor/dezoxidant electric). e) Astupați eventualele puncte de pătrundere ale luminii solare.
Semănarea este bună dar segmentele rândurilor se aprind şi se sting încontinuu iar monitorul emite un semnal acustic	Sensibilitatea semănării (parametrul “S”) este prea joasă.	Reprogramați parametrul “S” mărind treptat valoarea
Utilizând fotocelule pentru semințe mici, semănarea este bună dar segmentele rândurilor se aprind şi se sting încontinuu iar monitorul emite un semnal acustic.	a) Sensibilitatea semănării (parametrul “S”) este prea joasă. b) Calibrarea puterii de citire a fotocelulei.	a) Riprogrammare il dato “S” aumentando gradualmente il valore b) Rotiți gradat trimmer-ul în sens orar pentru a mări puterea de citire. 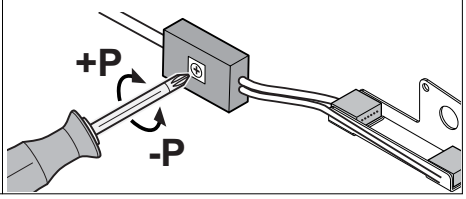

1.0 FORORD

Denne vejledning giver alle de specifikke oplysninger, der er nødvendige for, at De kan lære Deres nye udstyr at kende og anvende det korrekt. Vejledningen skal læses omhyggeligt, når De køber skærmen, og konsulteres hver gang, der opstår tvivl om brugen, eller man forbereder sig på at udføre vedligeholdelse. Vejledningen skal opbevares om bord på maskinen eller, hvis dette ikke er muligt, på et kendt, tilgængeligt sted, så den er nem at konsultere. Et velfungerende udstyr afhænger af korrekt brug og vedligeholdelse. Det anbefales derfor at nøje overholde angivelserne med henblik på at forebygge enhver fejl, der kan påvirke udstyrets korrekte drift og dets levetid. Desuden gives oplysninger for den bedste udnyttelse af udstyret samt instruktioner og nyttige råd om korrekt vedligeholdelse. Det er også vigtigt at overholde angivelserne i denne vejledning, da **Fabrikanten fralægger sig ethvert ansvar som følge af manglende overholdelse af disse bestemmelser.** Fabrikanten står altid til rådighed for at at yde øjeblikkelig og nøjagtig teknisk assistance, samt alt der måtte være nødvendigt for korrekt drift og maksimalt udbytte af udstyret.

1.1 GARANTI

Garantien har et års gyldighed, mod enhver fejl i materialerne, fra den dato, udstyret leveres.
Ved leveringen kontrolleres, at udstyret ikke har lidt skade under transporten, og at tilbehøret er intakt og komplet.
EVENTUELLE KLAGER SKAL FREMSÆTTES SKRIFTLIGT TIL FORHANDLEREN INDEN FOR 8 DAGE FRA MODTAGELSEN.
Køber kan kun gøre sine garantirettigheder gældende, hvis han har overholdt betingelserne for garantien, som beskrevet i leveringsaftalen.

1.1.1 GARANTIUDLØB

Udover det, der er beskrevet i leveringsaftalen, bortfalder garantien:
- Hvis grænserne angivet i tabellen med tekniske data overskrides.
- Hvis instruktionerne i denne vejledning ikke følges nøje.
- I tilfælde af forkert brug, mangelfuld vedligeholdelse og i tilfælde af andre fejl fra kundens side.
- Hvis der foretages ændringer uden fabrikantens skriftlige tilladelse, og hvis der er brugt uoriginale reservedele.

2.0 REGLER FOR SIKKERHED OG FOREBYGGELSE AF ULYKKER

Læs alle anvisninger nøje inden ibrugtagning af maskinen. I tvivlstilfælde skal man henvende sig direkte til teknikerne hos fabrikantens forhandlere. Fabrikanten fralægger sig ethvert ansvar for manglende overholdelse af de sikkerhedsregler og ulykkesforebyggende oplysninger, der er beskrevet nedenfor.

Generelle anvisninger
- Udstyret er udelukkende beregnet til specifik anvendelse i landbruget. Enhver anden brug anses for forkert.
- Fabrikanten påtager sig intet ansvar for skader på personer eller genstande i tilfælde af forkert brug. De risici, som skyldes forkert brug, er alene brugeren af apparatets ansvar.
- Med specifik brug menes endvidere også overholdelse af drifts- og vedligeholdelsesbetingelserne, som er defineret i denne vejledning.
- De almindeligt anerkendte relevante sikkerhedsstandarder samt yderligere bestemmelser vedrørende sikkerhedsforanstaltninger, arbejdsmedicinske foranstaltninger og færdselsloven skal overholdes.
- Fabrikanten fralægger sig ethvert ansvar for ændringer, der foretages på maskinen på købers eget initiativ.

Sikker vedligeholdelse
Under arbejde og vedligeholdelse skal der anvendes egnede personlige værnemidler (f.eks.):

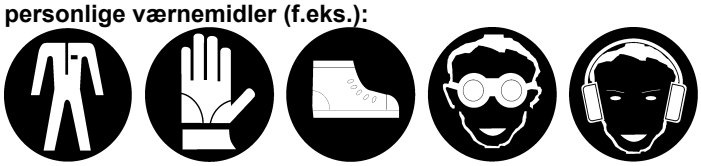

Dragt Handsker Fodtøj Briller Høreværn

- Frakobl tilslutningen til batteriet ved arbejde på strømsystemet.
- Hvis der skulle opstå behov for at svejse på traktoren eller dens udstyr, skal batteriet frakobles.
- Påbegynd ikke vedligeholdelse eller rengøring uden først at have frakoblet kraftudtaget, slukket motoren, indkoblet parkeringsbremsen og blokeret traktoren med en passende stor standseklods eller sten under hjulene.
- Al vedligeholdelse, justering og klargøring til arbejdet må udelukkende foretages, når traktorens kraftudtag er frakoblet, såmaskinen hviler på støttefødderne på jorden, traktoren er slukket og står stabilt, og nøglen er taget ud.
- Reservedelene skal opfylde fabrikantens krav. **Anvend kun originale reservedele**

3.0 BESKRIVELSE

Skærmen anvendes på pneumatiske “enkeltfrø” præcisionssåmaskiner til fuldstændig overvågning af mellem 2 og 12 sårækker. Når såningen af rækkerne ikke overholder de tolerancer, operatøren har programmeret, signaleres det af skærmen med en visuel og akustisk alarm. De vigtigste funktioner er:

a) visuel og akustisk alarm når såningen er uregelmæssig eller uden for den programmerbare tolerance (sensitivitet).
b) opmåling af det totale og delvise tilsåede område.
c) tælling af arbejdstimerne.

Skærmen V1200 skal programmeres både for såmaskinens specifikationer (arbejdsbredde) og for sensitiviteten.

A) Tænd/sluk knap **ON/OFF**: Tændingen angives af den pågældende lysdiode.
B) Flydende krystaldisplay: Viser konstant rækkernes tilstand og de data, der anmodes om fra tastaturet.
D) Tast **ha Part.** og +: Viser det delvise bearbejdede område i hektar.
Når den anvendes i programmeringsfasen, øger den værdien af den ønskede konstant.
E) Tast **ha Total** og −:Viser det totale bearbejdede område i hektar.
Når den anvendes i programmeringsfasen, sænker den værdien af den ønskede konstant.
F) Tast **width/PROG.**: Giver mulighed for at se eller programmere arbejdsbredden.

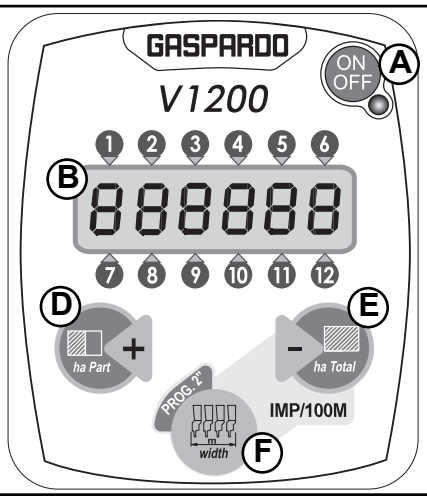

fig. 1

3.1 IDENTIFIKATION

Hvert enkelt udstyr har et identifikationsskilt (Fig. 2), som indeholder følgende data:

1) **CE**-mærke;
2) Fabrikantens mærke;
3) Fabrikantens navn, firmanavn og adresse;
4) Type tilbehør;
5) Serienummer;
6) Fabrikationsår.

Disse data skal altid opgives ved enhver henvendelse om assistance eller reservedele.

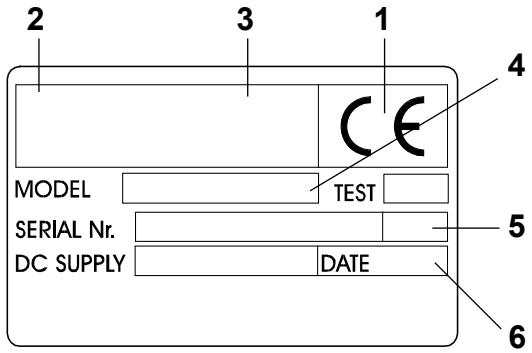

fig. 2

3.2 TEKNISKE DATA

Seeder Monitor V1200		
- Forsyningsspænding	13 V dc +/- 3 V dc	
- Maks. strømforbrug	0,42 A (eksl. fotocellerne)	
- Indvendig sikring, Selvnulstillende		
Driftsegenskaber		
- Beskyttelsesgrad	IP 65	
- Resistens mekaniske vibrationer	2 G	
Driftsbetingelser		
- Omgivelsestemperatur	-20 °C / +70 °C	
- Vejrforhold	Relativ fugtighed 90 %	
Transport og opbevaring		
- Temperatur	-25 °C / +85 °C	
Induktiv hastighedssensor		
- Forsyningsspænding	5-9 V dc	5-60 V dc
- Udgangssignal	NAMUR	2 ledninger N.O.
- Maks. arbejdssekvens	1000 Hz	500 Hz
- Arbejdstemperatur	-25 °/+70 °C	-25 °/+70 °C
- Maks. driftsafstand	5 mm	5 mm
- Beskyttelsesgrad	IP 67	IP 67
Fotocellesensor		
- Forsyningsspænding	mellem 8 V dc og 10 V dc	
- Udgangssignal	NPN-NO	
- Maks. driftssekvens	200 Hz	
- Driftstemperatur	- 25 °/+70 °C	
- Maks. driftsafstand	40-80 mm	
- Maksimal tilladt hældning for såmaskinen	20 °	
- Beskyttelsesgrad	IP 67	
Kabelføring		
- Hovedstik	FCI sicma 24-vejs IP 67	
- Tilslutningsstik fotoceller	AMP 3-vejs Super seal IP 67	
- Tilslutningskabler fotoceller	Fortinnede kabler 3x0,50 mm²	
- Hovedtilslutningskabel	Fortinnet kabel med forgreningsmuffe	
- Driftstemperatur	-20 °C / +80 °C	

De angivne tekniske data og modellerne er ikke bindende. Vi forbeholder os ret til at ændre dem uden forudgående varsel.

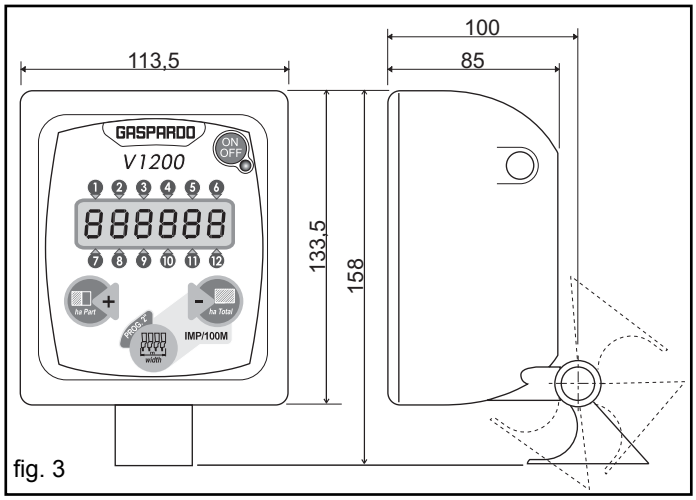

fig. 3

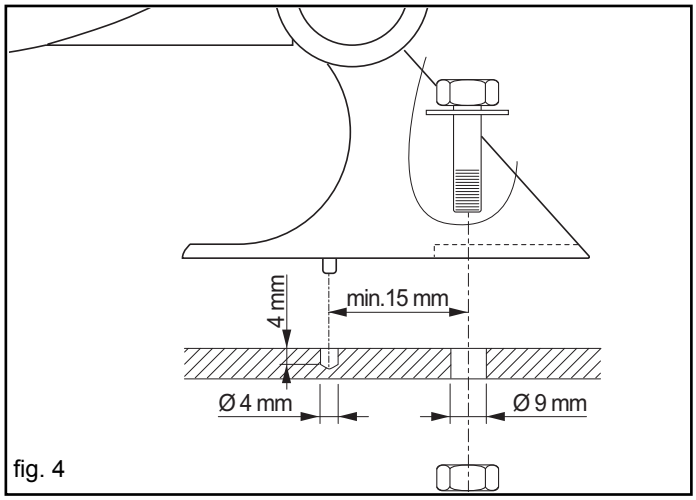

fig. 4

4.0 REGLER FOR BRUG

4.1 MÅL (Fig. 3)

4.2 MONTERING AF SKÆRMEN (Fig.4)

Skærmen monteres på følgende måde:
- inde i førerhuset, på en flad overflade, bores 2 huller, som vist på tegningen i Figur 4;
- fastgør den til traktorens struktur med den medfølgende skrue.

Bemærk: det anbefales at installere skærmen foran operatøren for at lette brugen af den under arbejdet.

4.3 TILSLUTNING OG MONTERING AF FOTOCELLERNE OG SENSOREN

4.3.1 MONTERING AF FOTOCELLER

MONTERING AF FOTOCELLERNE OG KABELFØRINGEN

Fotocellerne monteres på følgende måde:
- Fotocellerne skal monteres på hvert enkelt såelement og anbringes i den nedre del af frøfordeleren (Fig.5).

Kabelføringen monteres på følgende måde:
- fordel kablerne og fastgør dem med spændebånd til såmaskinens luftslanger, vær opmærksom på tallene på kablerne nær stikkene: kabel nr. 1 svarer til række nr. 1 på skærmen, kabel nr. 2 svarer til række nr. 2 på skærmen osv. Det er vigtigt, at man betragter såmaskinens første række (fra højre eller venstre) som "række nr. 1", og at de andre bliver forbundet i rækkefølge. I Figur 6 vises et eksempel på anvendelse af en kabelføring med seks rækker, der tager såmaskinens første række fra venstre som reference;
- anbring forgreningsmuffen (**A** Fig. 6) midt på såmaskinen og fastgør den med spændebånd.

GIV AGT:
Sørg for at fotocellerne ikke forhindrer elementernes mekaniske drift eller frøene i at falde ned.

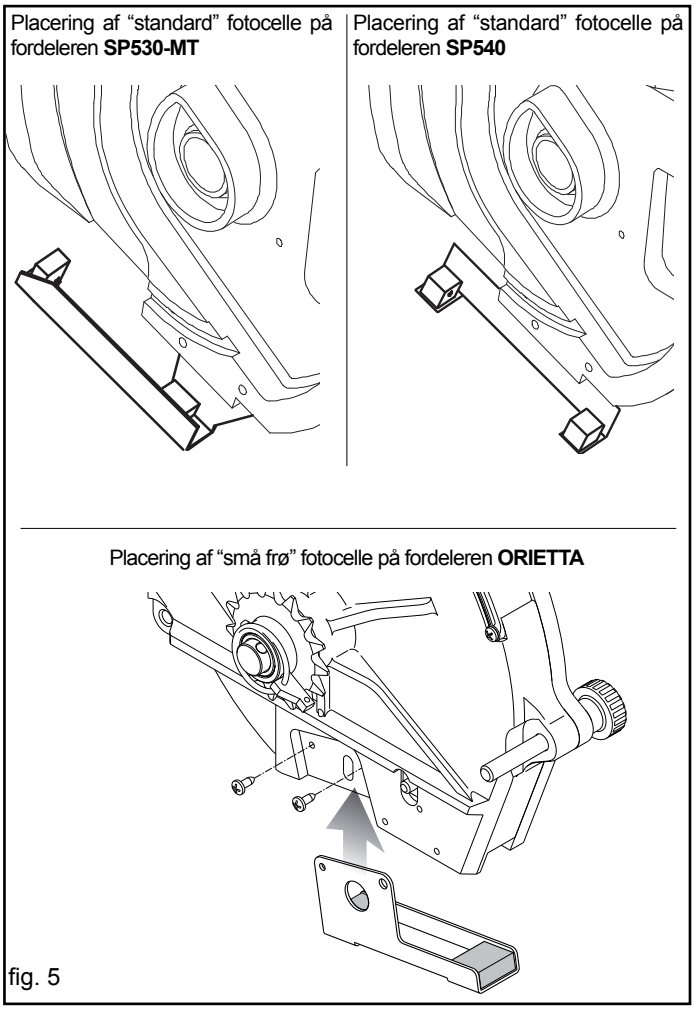

fig. 5

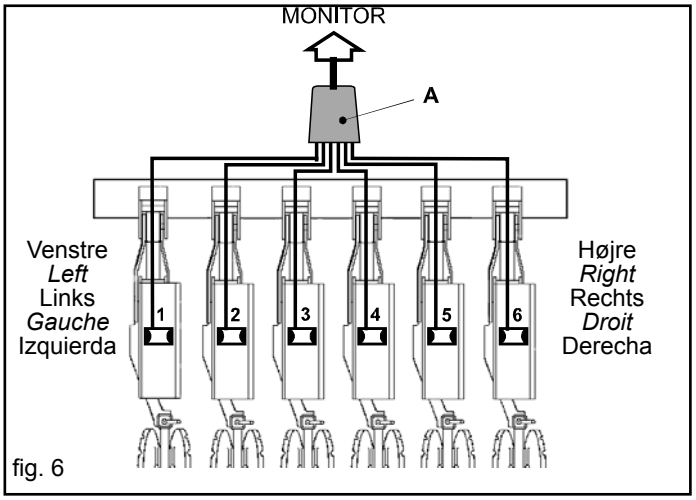

fig. 6

4.3.2 MONTERING AF HASTIGHEDSSENSOR (Fig. 7)

PLACERING AF HASTIGHEDSSENSOR
Indsæt sensoren i holderen og justér den i en afstand på cirka **1-2 mm** fra aftastningsholderen (Fig. 8). Efterfølgende skal den gule lysdiode på sensoren blinke regelmæssigt (A, Fig.8), når drivhjulet drejes.

VIGTIGT:
Fastgør alle strømkablerne langs udstyrets faste dele med de medfølgende spændebånd.

4.3.3 ELEKTRISK TILSLUTNING SKÆRM OG FOTOCELLER (Fig. 9)
- Tilslut hovedkablets stik (A) til skærmen (B);
- Indsæt kablet (D)'s stik i hastighedssensorens stik(C);
- Indsæt stikket (E) for fotocellen, som er monteret på såmaskinens første element, i stikket på kabel "1";
  ***bemærk**: man kan betragte det yderste element til venstre som såmaskinens "første" element.(Fig. 6).*
- Indsæt stikket for fotocellen, som er monteret på såmaskinens andet element, i stikket på kabel "2" og så videre til det sidste af såmaskinens elementer.
- Tilslut skærmens strømkabel (F) forsvarligt til 12 Volt batteriet på køretøjet; forbind den RØDE ledning til den positive pol (+) og den SORTE ledning til den negative pol (-).
- Skærmen skal altid fastgøres i traktorens førerhus i en position, der er behagelig for brugeren.

GIV AGT:
I tilfælde af forkert tilslutning til batteriet (omvendt polaritet) afbryder en sikring (selvnulstillende) kredsløbet og sikrer elektronikens integritet.
Kontroller polariteten!

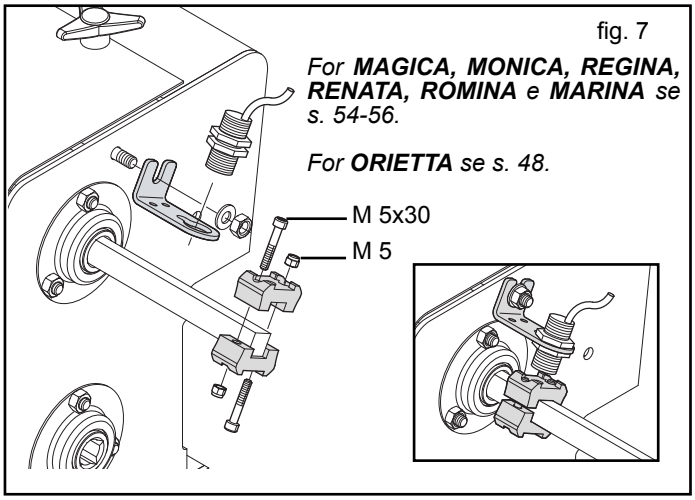

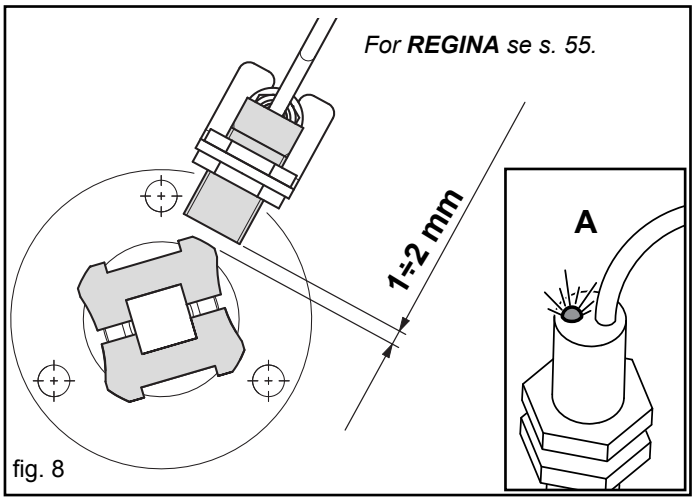

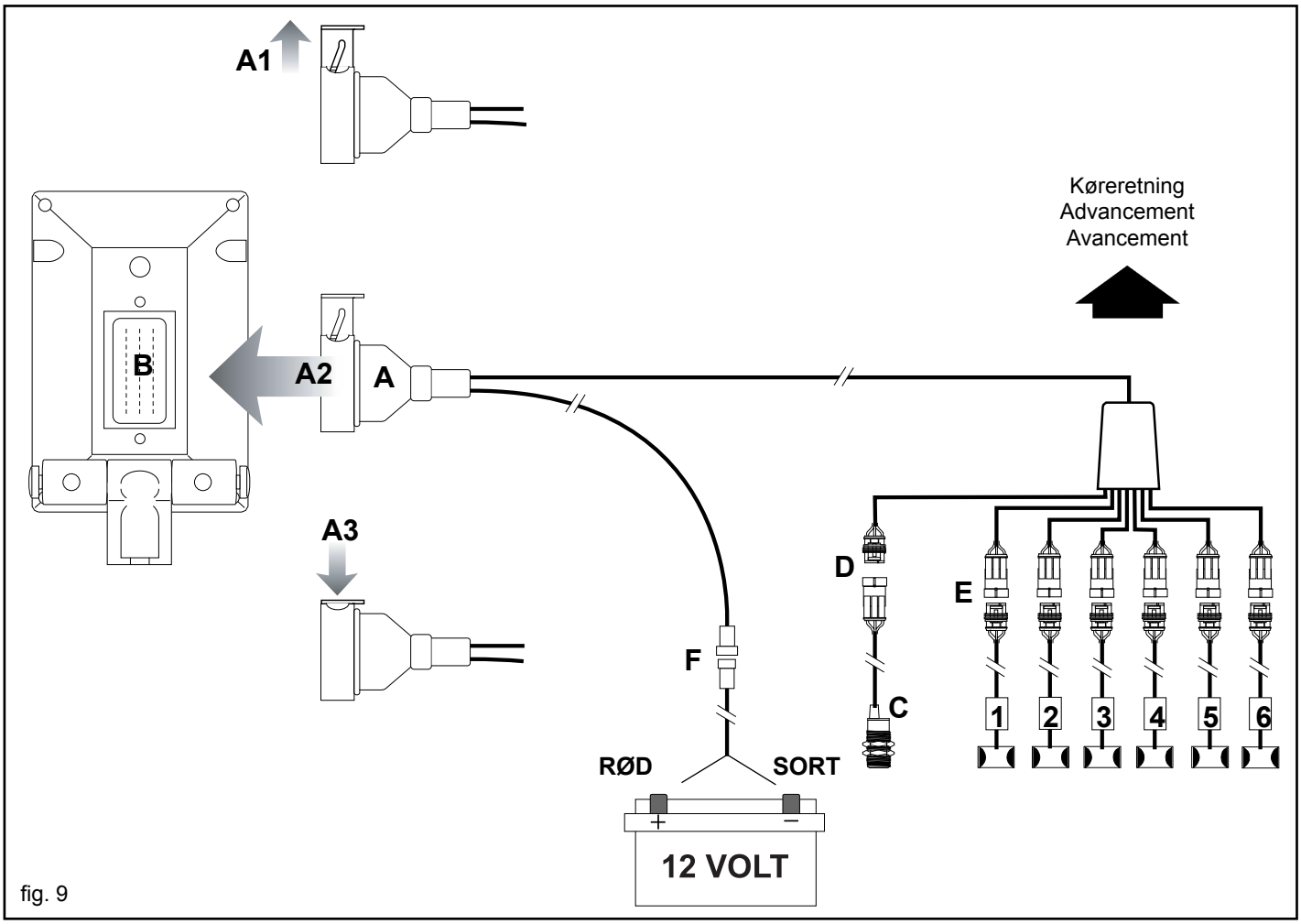

4.4 PROGRAMMERING

4.4.1 PROGRAMMERING AF ARBEJDSBREDDEN

Den arbejdsbredde, der skal programmeres, er såmaskinens samlede, som anvendes til beregning af det totale eller delvise bearbejdede areal. Hold tasten **width/PROG.** inde når skærmen (F) er tændt, indikatoren "**L**" vises efterfulgt af værdien, der er indstillet på det aktuelle tidspunkt. Hold tasten **width/PROG.** inde indtil bogstavet "**L**" blinker. Bliv ved med at holde tasten **width/PROG.** inde og tryk på tasterne (D) for at øge eller (E) for at sænke til den ønskede værdi, der kan findes ved hjælp af følgende formel:

Arbejdsbredde *(meter)* **= Rækkeafstand** *(meter)* **x antal rækker**

Indstillingsområde: 1,00 - 9,90
Step: 0,01
Default: 2,70

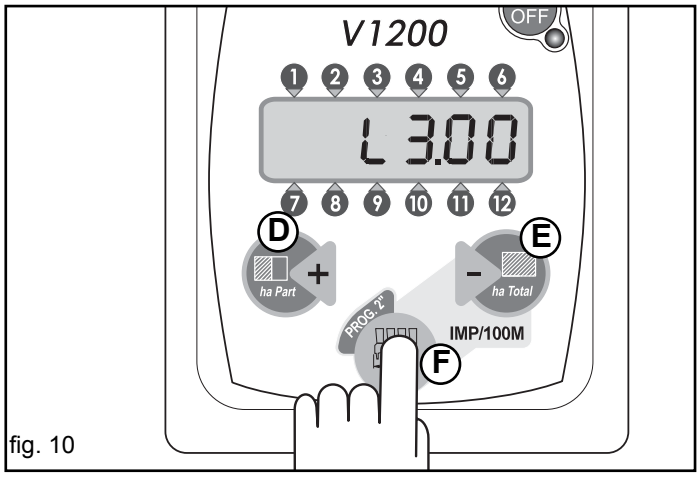

fig. 10

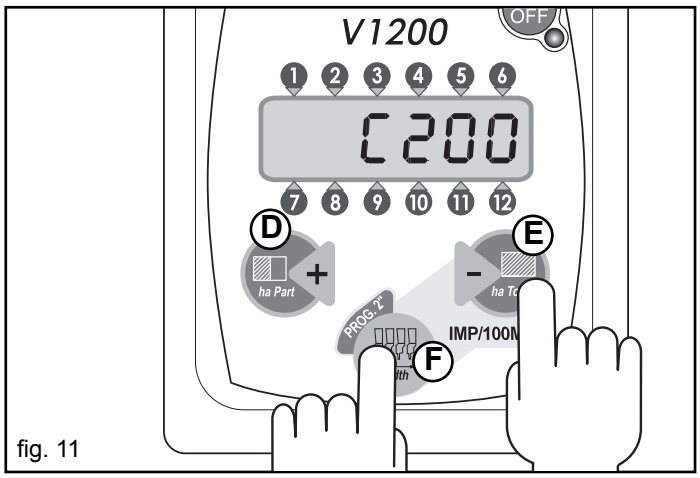

fig. 11

4.4.2 PROGRAMMERING AF HEKTARTÆLLER

MANUEL INDSÆTTELSE AF KONSTANTEN "C" (IMPULSER / 100 METER)

Konstanten **C** er antallet af impulser registreret af drivhjul sensoren over 100 m, og den anvendes af skærmen til at beregne de bearbejdede hektarer.

Hold tasterne (F) og (E) inde samtidigt (Fig. 11) med tændt skærm, indikatoren "**C**" vises blinkende efterfulgt af den programmerede værdi. Slip tasterne og tryk enkeltvis på tasterne (D) og (E) for at henholdsvis øge eller sænke den programmerede værdi. Når den ønskede værdi nås, holdes tasten (F) inde for at bekræfte indstillingen, indtil arbejdsbredden vises på displayet. Der henvises til nedenstående tabel for værdien af konstanten **C**, der skal indsættes manuelt:

Gear - Gearbox - Boîte de vitesse - Getriebe - Cambio (B / A)			Hjulkoefficient - Wheel Factor - Rad Koeffizient - Coeeficient roues - Coeficiente ruedas								
	A	B	5.00-15	6.5/80-12	6.5/80-15	6.5/80-15 (*)	7.50-16	20x8.00-10 (*)	5.00-12	13x6.50-6	22x11.00-10 (*)
SP - ST SARA - SI - MT MARTA - MTE MTR - MANTA	20 23	20 23	196	212	189	182	163	192			192
	23	16	282	304	271	261	234	276			276
	16	23	136	147	131	126	113	132			132
MONICA	23	23						240			224
	23	16						344			320
	16	23						168			156
MAGICA								191	212		182
ORIETTA	15	15	196								
	20	10	292								
	10	20	98								
RENATA ROMINA - MARINA		(**)								384	

REGINA

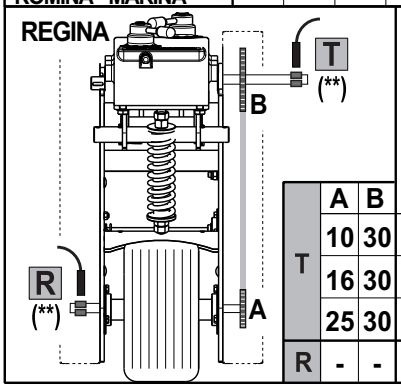

Hjulkoefficient - Wheel Factor Rad Koeffizient - Coeeficient roues Coeficiente ruedas

13x6.50-6

	A	B	
T	10	30	128
	16	30	208
	25	30	325
R	-	-	384

(*) Forhjul - Front wheels - Vorderradhal - Roue Avant - Ruedas anteriores
(**) Page 54-56

Indstillingsområde: 20-999
Step: 1
Default: 200 (imp/100 m)

Værdierne i tabellen er vejledende. For at få en mere præcis beregning af de bearbejdede hektarer anbefales det at programmere konstanten **C** ved hjælp af proceduren for automatisk kalibrering.

AUTOMATISK KALIBRERING AF KONSTANTEN "C"'S VÆRDI (IMPULSER / 100 METER)

Den automatiske kalibrering af konstanten **C** udføres ved at tilbagelægge 100 meter og følge nedennævnte anvisninger.

1) Afmål en afstand på 100 meter og kør til startpunktet.
2) Få vist konstanten **C** ved at trykke samtidigt på tasterne (F) og (E) (Fig. 11). For at starte tællingen trykkes samtidigt på tasterne (D) og (E) (Fig. 11), indtil displayet nulstilles, hvorefter tasterne slippes.
3) Tilbagelæg afstanden på 100 meter ved en konstant hastighed på 8 Km/t og stands ved slutningen af den. Under kørslen viser displayet impulserne, der registreres af sensoren.
4) Ankomstpunktet bekræftes ved at trykke og slippe tasten **width/ PROG.** for at afslutte tællingen. De registrerede impulser bliver automatisk programmeret i konstanten **C**.

Hvis skærmen skal bruges med forskelligt udstyr, anvendes tabellen "**Pro memoria programmerede data**" for nem omprogrammering af skærmen.

Pro memoria programmerede data		
Computermodel _____		
Serienummer _____		
Fabrikationsdato _____		
Købsdato _____		
Arbejdsparametre	Såmaskine 1	Såmaskine 2

4.4.3 PROGRAMMERING AF FORSINKELSEN MELLEM VISUEL OG AKUSTISK ALARM

Den programmerbare forsinkelse mellem visuel og akustisk alarm er tiden i sekunder mellem den visuelle signalering af en alarm på en række (det pågældende segment begynder at blinke på displayet) og den akustiske signalering af alarmen. Dette gør, at operatøren ikke konstant bliver forstyrret af den akustiske alarm i tilfælde af korte eller midlertidige alarmsituationer på en eller flere sårækker.

Med slukket skærm holdes tasterne (D) (E) og (F) inde samtidigt, mens skærmen tændes med tasten **ON/OFF**. Vent til den indledende test er udført, og der vises fire vandrette segmenter (i cirka to sekunder), hvorefter der vises "**r**" efterfulgt af den aktuelt indstillede værdi, før tasterne slippes. Først nu kan tasterne slippes.

Den programmerede værdi øges eller sænkes henholdsvis med tasterne (D) og (E). Værdien bekræftes ved at holde tasten (F) inde, indtil arbejdstimerne, som angiver, at det nye data er blevet gemt, vises på displayet.

Indstillingsområde: 0-5 sekunder
Step: 1
Default: 1

4.4.4 PROGRAMMERING AF SÅSENSITIVITETEN

Såsensitiviteten er et parameter, der afhænger af frøtypen.

Der kan tilsluttes både standard fotoceller (for registrering af frø såsom majs, soja, rødbede, raps osv.) og fotoceller specielt udviklet til at registrere meget små frø (grøntsager).

Med slukket skærm holdes tasterne (F) (E) inde samtidigt, mens skærmen tændes med tasten **ON/OFF**. Vent til den indledende test er udført, og der vises fire vandrette segmenter (i cirka to sekunder), hvorefter der vises "**S**" efterfulgt af den aktuelt indstillede værdi, før tasterne slippes. Først nu kan tasterne slippes.

Den programmerede værdi øges eller sænkes henholdsvis med tasterne (D) og (E). Værdien bekræftes ved at holde tasten (F) inde, indtil arbejdstimerne, som angiver, at det nye data er blevet gemt, vises på displayet.

Der er to såkontrol funktionsmåder.

NORMAL funktionsmåde *(fabriksindstilling, S = 15)*

Den **Normale funktionsmåde vælges**, når den programmerede sensitivitetsværdi «**S**» er mellem 1-20.

Vælg Normal funktionsmåde for kontrol af såning af majs, soja, solsikke, rødbede med standard fotoceller tilsluttet eller til kontrol af såning af grøntsager med fotoceller til små frø.

Såsensitiviteten er proportionelt forbundet med det maksimale antal frø en række kan "glippe" i forhold til de andre, uden at skærmen signalerer alarm. Jo højere den programmerede sensitivitetsværdi er, jo flere frø skal mangle, før skærmen signalerer alarmen.

RAPS funktionsmåde

Raps funktionsmåden vælges, når den programmerede sensitivitetsværdi «**S**» er mellem 21-28.

Vælg Raps funktionsmåden for kontrol af såning af raps med standard fotoceller.

Såsensitiviteten i Raps funktionsmåden svarer til det maksimale tidsrum (uden impulser på en eller flere rækker), efter hvilket den visuelle og efterfølgende den akustiske alarm aktiveres. Samme tidsrum gælder for ophør af alarmen. De programmerbare værdier er mellem 21 og 28 og svarer til følgende tidsrum:

21= 0,5 sekund	25= 2,5 sekunder
22= 1,0 sekund	26= 3,0 sekunder
23= 1,5 sekunder	27= 3,5 sekunder
24= 2,0 sekunder	28= 4,0 sekunder

Eksempel: hvis der programmeres «24», skal der IKKE komme nogen impuls fra en række i mindst 2 sekunder, for at alarmen udløses for denne række, og når alarmen er udløst, skal impulserne vende tilbage på denne række i mindst 2 sekunder, for at alarmen ophører.

Det anbefales at indstille følgende sensitiviteter for de forskellige typer frø:

Såning med standard fotocelle		
Majs - Solsikke - Rødbede	Soja	Raps
S = 10÷12	**S = 16÷20**	**S = 21÷28**

Såning med fotocelle " Små frø "
Små frø (Grøntsager)
S = 16÷20

4.5 ANVENDELSE UNDER SÅNINGEN

Når skærmen tændes, udfører den en test, som varer cirka 2 sekunder, hvor alle displayets segmenter og den akustiske alarm (summer) tændes. Når testen er afsluttet, vises arbejdstimerne i cirka 3 sekunder, og i dette tidsrum er det muligt at nulstille timerne ved at holde en hvilken som helst af tasterne (D) (E) (F) (Fig. 12) inde. Efterfølgende vises værdien for det delvise bearbejdede område på displayet. Nu er det muligt at få adgang til programmeringsfasen med de forskellige parametre eller visning af det totale bearbejdede område.
Når arbejdet påbegyndes, sender fotocellerne impulser til skærmen og begynder fasen, hvor de aktive rækker gemmes. I denne fase, der varer cirka 4 sekunder, tændes segmenterne for de genkendte og gemte rækker fast i to sekunder på displayet (G, Fig. 13), efterfølgende tændes de rækker, der ikke er blevet genkendt, og som derfor ikke er blevet gemt, blinkende i cirka 2 sekunder (H, Fig. 13). Herefter viser displayet arbejdsskærmbilledet (I, Fig. 13).

***BEMÆRK**: skærmen udfører kun gemmeproceduren en gang efter hver tænding, og de rækker, der ikke gemmes i denne fase, vil forblive således, indtil næste gang skærmen slukkes og tændes. Dette vil sige, at skærmen skal slukkes og tændes igen, hvis man ønsker at ændre antallet af sårækker (for eksempel ved såning langs markkanten).*

I nedenstående eksempel er rækkerne fra 1 til 8 blevet registreret og gemt, mens rækkerne 9, 10, 11 og 12 ikke er blevet registreret, og derfor er udelukket fra kontrollen.

Impulserne fra hastighedssensoren vises på displayet med et vandret segment (midterste linje), der bevæger sig fra venstre mod højre med en hastighed, der er proportional med arbejdshastigheden (L, Fig. 13).
Når der ikke er nogle impulser (standset udstyr), forsvinder det midterste segment fra displayet.

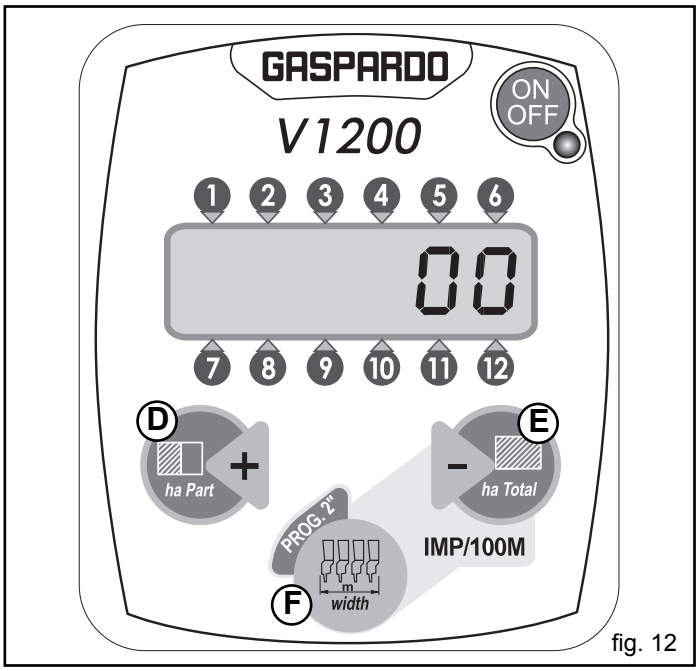

fig. 12

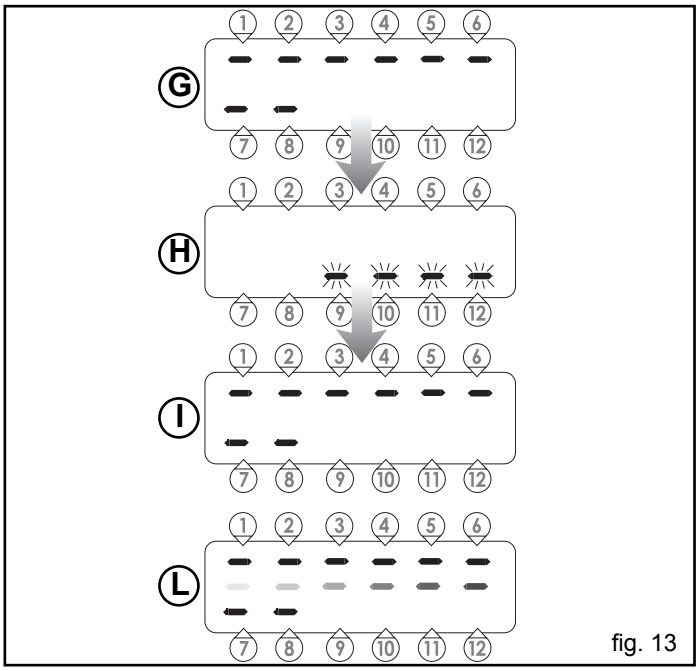

fig. 13

4.5.1 NULSTILLING AF TÆLLERE

Hvis man ønsker at nulstille tællerne (total eller delvis bearbejdede hektarer), holdes den pågældende tast inde, indtil display viser 0.000, som vist i Figur 14.

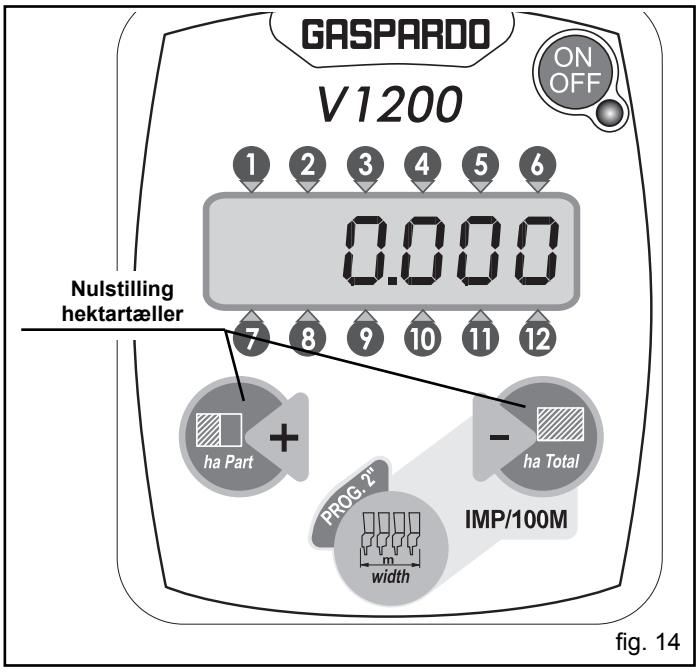

fig. 14

4.5.2 BEGRÆNSNINGER FOR ANVENDELSEN

Instrumentet kan kun anvendes på pneumatiske GASPARDO præcisionssåmaskiner.
Garantien for at den fungerer, er begrænset til følgende jordhældningsforhold (Fig. 15):

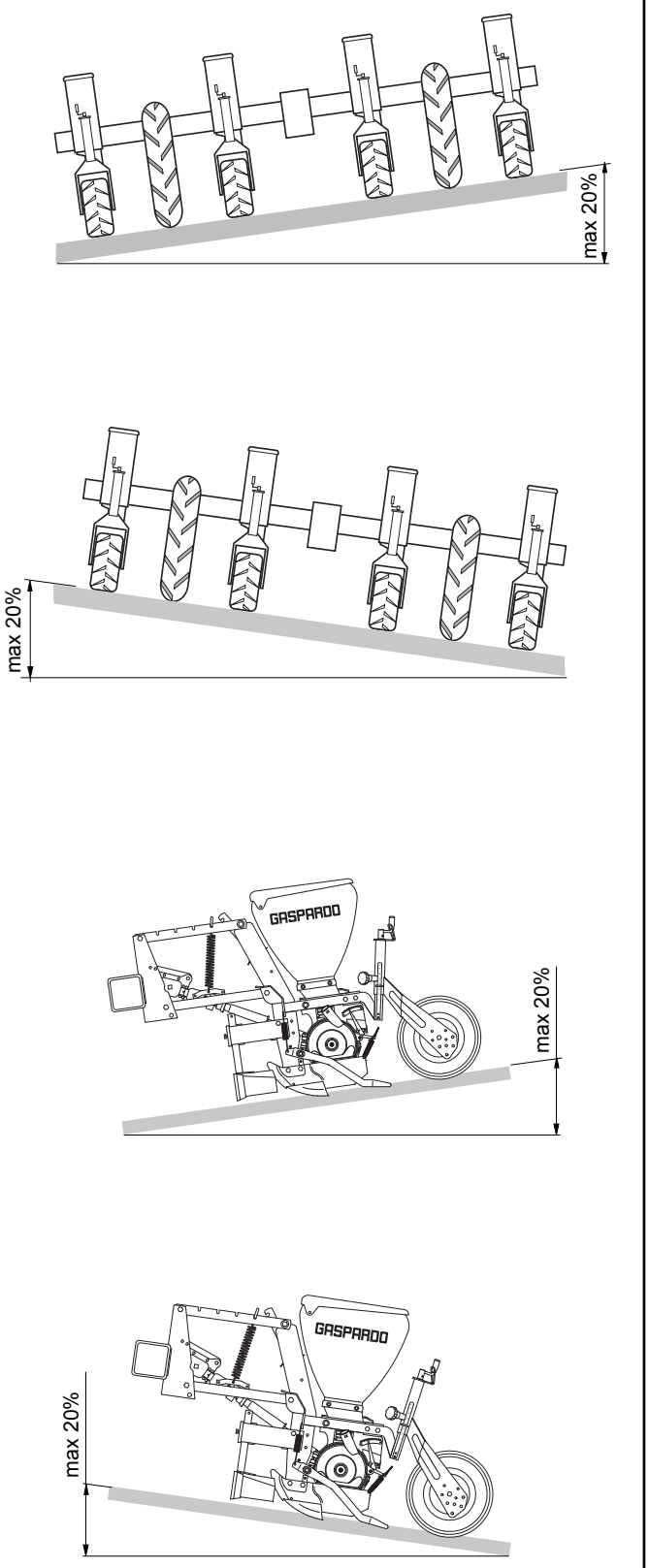

fig. 15

5.0 VEDLIGEHOLDELSE

Dette kapitel indeholder procedurerne for ordinær og ekstraordinær vedligeholdelse.
Med **rutinemæssig vedligeholdelse** menes alle de operationer, der skal foretages regelmæssigt, hvis udførelse ikke kræver særlige kompetencer, og som derfor kan foretages af brugerne (operatører osv.).
Med **ekstraordinær vedligeholdelse** menes de indgreb, der ikke kan budgetteres, og som skyldes mekaniske eller elektriske fejl, der kræver specifik teknisk viden eller særlige evner, og derfor kun bør udføres af kvalificeret personale (vedligeholdelsespersonale osv.).

5.1 RUTINEMÆSSIG VEDLIGEHOLDELSE

Den rutinemæssige vedligeholdelse er begrænset til rengøring af skærmen. Rengør skærmen med en fugtig klud og et mildt rengøringsmiddel for at undgå at slette tegnene på panelet.

ADVARSEL

- Brug ikke højtryksspuler.
- Anvend ikke slibemidler, opløsningsmidler eller alkohol.
- Undgå at trykke på tastaturet med spidse eller hårde genstande, da dette vil kunne beskadige polyester-membranen og således påvirke tastaturets tæthedsgrad.

GIV AGT

Opbevar udstyret på et tørt og overdækket sted. Hvis dette ikke er muligt, SKAL det beskyttes med en presenning. Vær særlig omhyggelig med at dække de elektriske dele.

5.1.1 BESKYTTELSE AF HOVEDSTIK

Hvis SEEDER MONITOR ikke anvendes i længere perioder, frakobles hovedstikket og strømkablet, og det anbefales at beskytte stikkene med nylonbeskyttelser.

6.0 FUNKTIONSFEJL

Udfør disse simple kontroller for at konstatere om reparation er nødvendig i tilfælde af funktionsfejl på apparatet. Kontakt forhandleren i området hvis problemet vedvarer, også efter de foreslåede tests, og rapportér derefter fejlen til fabrikanten ved hjælp af formularen på sidste side i denne vejledning.

GIV AGT

Brug af mobiltelefoner og andre trådløse kommunikationsmidler kan påvirke skærmens drift, ligesom arbejde i tilstedeværelse af magnetiske felter (højspændingsmaster).

FEJL	ÅRSAG	AFHJÆLPNING
Skærmen tænder ikke.	a) Strømkablet er frakoblet. b) Sprunget sikring.	a) Kontrollér strømkablet (se afsnit 4.3.3 s. 28). b) Vend polariteten ved tilslutningen til batteriet.
Ved tændingen, efter den indledende test, viser displayet meddelelsen “FAIL”, og skærmen udsender et akustisk signal.	Kortslutning i fotocellernes tilslutning.	Kontrollér de elektriske tilslutninger (skærm/traktor), og at kablerne er intakte. Det er muligt at lokalisere det område, hvor fejlen er opstået, ved at slukke skærmen og tænde den igen, efter at have frakoblet fotocellerne en for en og hele kabelføringen. Kontakt forhandleren i området hvis problemet vedvarer.
Såafstanden er ikke korrekt/konstant.	a) Forkert placering af fotocellerne. b) Hastigheden er ikke konstant.	a) Kontrollér placeringen af fotocellerne: de må ikke forhindre såelementets mekaniske funktion eller, at frøene falder ned. b) Se nedenfor.
Kørehastigheden signaleres ikke af segmenterne på displayet.	a) Hastighedssensorens kabel frakoblet. b) Afstanden mellem hastighedssensoren og referencerne er for stor. c) Hastighedssensoren er beskadiget.	a) Genopret tilslutningen. b) Justér kalibreringsafstanden, som angivet i afsnit 4.3.2 på s. 28. c) Udskift sensoren.
Skærmen gemmer ikke en eller flere rækker; eller Selvom såningen er regelmæssig, er en eller flere rækker altid i alarm.	a) Den pågældende fotocelles kabel er frakoblet. b) Ikke-optimal justering af den pågældende fotocelles to blokke. c) Fotocelle i stykker. d) Signalernes hovedstik er snavset (Figur 9 - Ref. <A> på s.28). e) Lysreflekser forstyrrer fotocellernes aftastningsfelt.	a) Genopret tilslutningen. b) Placér sender og modtager korrekt. c) Udskift fotocellen. d) Rens stikkets kontakter med et specifikt produkt (affedtningsmiddel/ elektrisk afiltningsmiddel). e) Dæk de steder hvor der er mulighed for indtrængning af sollys.
Såningen er tilfredsstillende, men rækkernes segmenter tænder og slukker kontinuerligt, og skærmen udsender et akustisk signal.	Såsensitiviteten (parameter “S”) er for lav.	Omprogrammér ”S” dataet ved gradvist at øge værdien.
Når der anvendes fotoceller til små frø, er såningen tilfredsstillende, men rækkernes segmenter tænder og slukker kontinuerligt, og skærmen udsender et akustisk signal.	a) Såsensitiviteten (parameter “S”) er for lav. b) Kalibrering af fotocellens aftastningsstyrke.	a) Omprogrammér ”S” dataet ved gradvist at øge værdien. b) Drej gradvist trimmeren med uret for at øge aftastningsstyrken. 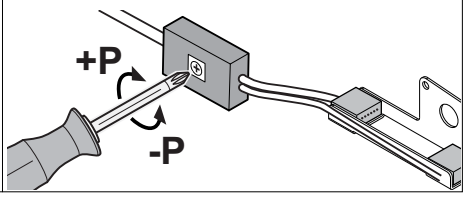

1.0 PREMISA

Ovaj priručnik s uputama pruža sve specifične potrebne informacije za poznavanje i za pravilan rad opreme u Vašem vlasništvu. Istog treba pažljivo pročitati prilikom kupovine monitora i pogledati svaki puta kada se pojave sumnje vezane uz uporabu ili kada se želi provesti intervencije održavanja. Priručnik se mora čuvati pokraj stroja ili, u slučaju da to nije moguće, u najmanju ruku na poznatom i dostupnom mjestu radi lakšeg čitanja. Ispravan rad opreme ovisi o ispravnom korištenju i odgovarajućem održavanju. Stoga vam savjetujemo da se strogo pridržavate svega navedenog u cilju sprječavanja nastanka problema koji bi mogli ugroziti pravilan rad i trajnost stroja. Prilažu se također i sve informacije za uspješno korištenje stroja, upute i korisni savjeti za pravilno održavanje. Također se je vrlo važno pridržavati svega opisanog u ovom priručniku jer **Proizvođač u suprotnom odbacuje bilo koju i svaku odgovornost u slučaju nemara ili nepridržavanja navedenih propisa**. Proizvođač vam u svakom slučaju stoji na raspolaganju i jamči brzo i precizno servisiranje i sve ostalo potrebno za što bolji rad i maksimalnu učinkovitost opreme.

1.1 JAMSTVO

Jamstvo važi godinu dana a pokriva greške materijala, od datuma isporuke opreme.

Prilikom preuzimanja stroja potrebno je provjeriti da isti tijekom prijevoza nije pretrpio oštećenja te da je sva dodatna oprema čitava i kompletna.

EVENTUALNE REKLAMACIJE MORAJU SE DOSTAVITI DISTRIBUTERU U PISMENOM OBLIKU U ROKU OD 8 DANA OD PRIJEMA STROJA.

Kupac može postići ostvarenje svojih prava samo ako se pridržavao jamstvenih uvjeta navedenih u prodajnom ugovoru.

1.1.1 TRAJANJE JAMSTVA

Osim navedenog u ugovoru o kupovini, jamstvo prestaje važiti:

- U slučaju prekoračenja ograničenja navedenih u tablici s tehničkim podatcima.
- U slučaju nepridržavanja uputa opisanih u ovoj brošuri.
- U slučaju pogrešne uporabe, nepravilnog održavanja i drugih grešaka od strane korisnika.
- U slučaju unošenja izmjena bez pismenog odobrenja od strane proizvođača te u slučaju korištenja neizvornih zamjenskih dijelova.

2.0 SIGURNOSNI PROPISI I SPRJEČAVANJE NEZGODA NA RADU

Pozorno pročitati sve upute prije početka korištenja stroja, te se, u slučaju sumnje, obratiti izravno tehničarima Zastupnika tvrtke proizvođača. Proizvođač otklanja sa sebe bilo koju odgovornost u slučaju nepoštivanja sigurnosnih propisa i sprječavanja nezgoda na radu opisanih u nastavku.

Opći propisi

- Uređaj je namijenjen isključivo za specifičnu uporabu u poljoprivredi. Svaka drugačija uporaba smatra se neprikladnom.
- Proizvođač, u slučaju nepravilne uporabe, ne prihvaća nikakvu odgovornost za štete nastale na osobama ili predmetima. Rizik prouzročen nepravilnom uporabom isključivo je na teret korisnika uređaja.
- Pod specifičnom uporabom se također smatra poštivanje uvjeta rada i održavanja koji su određeni u ovom priručniku.
- Stoga je potrebno poštivati odgovarajuće mjere zaštite na radu, općenito prihvaćene, kao i dodatne propise koji se odnose na sigurnosne mjere, medicinu rada i zakon u prometu.
- Proizvođač odbacuje svaku odgovornost u slučaju izmjena na uređaju izvršenih na vlastitu inicijativu.

Sigurno održavanje

Tijekom rada i održavanja, koristiti prikladna osobna zaštitna sredstva (npr.):

Kombinezon Rukavice Obuću Naočale Zaštite za uši

- U slučaju intervencija na električnom sustavu, isključiti spoj na akumulator.
- U slučaju da se pojavi potreba za intervencijom operacijama zavarivanja kako na traktoru tako i na nosivoj opremi, iskopčati napajanje akumulatora.
- Ne provoditi radove održavanja i čišćenja ako prethodno niste iskopčali dovod snage, isključili motor, povukli ručnu kočnicu i blokirali traktor panjem ili kamenom prikladnih dimenzija, ispod kotača.
- Sve operacija održavanja, prilagodbe i priprema za obradu moraju se provesti samo kada je dovod snage iz traktora iskopčan, sijačica na zemlji položena na potporne nožice, traktor isključen, u stanju mirovanja i ključ izvađen.
- Zamjenski dijelovi moraju odgovarati zahtjevima koje je postavio proizvođač. **Koristiti isključivo izvorne zamjenske dijelove.**

3.0 OPIS

Monitor V1200 se postavlja na pneumatske precizne sijačice vrste „jednog sjemena", za cjelokupni nadzor redova od 2 sve do najviše 12. Kada sjetva svakog reda ne odgovara toleranciji koju je programirao operater, zaslon daje obavijest pomoću vizualnog i zvučnog alarma. Glavne funkcije su:

a) vizualni i zvučni alarm kada je sjetva nepravilna i u svakom slučaju izvan granica tolerancije (osjetljivosti) koja se može programirati.
b) izračunavanje cjelokupnog i djelomično posijanog područja.
c) izračunavanje radnih sati.

Monitor V1200 mora se programirati kako za svojstva sijačice (radna širina) tako i za osjetljivost.

A) Tipka za uključivanje **ON/OFF**: Uključivanje se označuje odgovarajućim zelenim LED svjetlom.
B) ZASLON s tekućim kristalima: Neprekidno prikazuje stanje redova i tražene podatke s tipkovnice.
D) Tipka **ha Part.** i +: Prikazuje djelomično obrađeno područje u hektarima.
Kod korištenja u fazi programiranja, povećava vrijednost željene konstante.
E) Tipka **ha Total** i −: Prikazuje sveukupno obrađeno područje u hektarima.
Kod korištenja u fazi programiranja, smanjuje vrijednost željene konstante.
F) Tipka **width/PROG.**: Omogućuje prikazivanje ili programiranje radne širine.

3.1 IDENTIFIKACIJA

Sva oprema ima identifikacijsku pločicu (Sl. 2), na kojoj je navedeno:

1) **CE** Oznaka.
2) Oznaka Proizvođača;
3) Ime, službeni naziv i adresa Proizvođača;
4) Vrsta dodatne opreme;
5) Serijski broj;
6) Godina proizvodnje.

Navedene je podatke potrebno navesti prilikom svake potrebe za potporom ili zamjenskim dijelom.

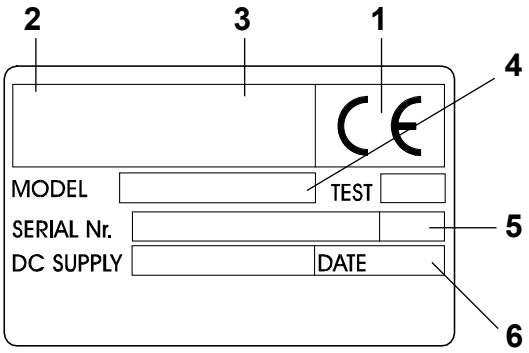

Sl. 2

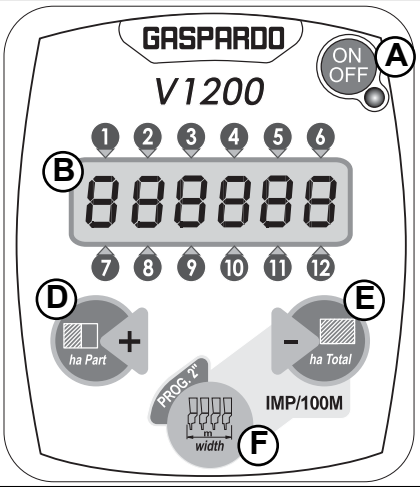

Sl. 1

3.2 TEHNIČKI PODATCI

Seeder Monitor V1200	
- Napon napajanja	13Vdc +/- 3Vdc
- Maksimalna apsorbirana snaga	0,42 A (isključujući fotoćelije)
- Osigurač	Unutrašnji, Sa samostalnim ponovnim uspostavljanjem
Svojstva rada	
- Stupanj zaštite	IP 65
- Otpornost na mehaničke vibracije	2 G
Uvjeti rada	
- Prostorna temperatura	-20°C / +70°C
- Prostorni uvjeti	Relativna vlažnost 90%
Prijevoz i skladištenje	
- Temperatura	-25°C / +85°C

Indukcijski senzor brzine

- Napon napajanja	5÷9 Vdc	5÷60 Vdc
- Izlazni signal	NAMUR	2 Žice N.O.
- Max frekvencija rada	1000 Hz	500 Hz
- Radna temperatura	-25°/+70°C	-25°/+70°C
- Max udaljenost intervencije	5 mm	5 mm
- Stupanj zaštite	IP 67	IP 67

Senzor fotoćelije	
- Napon napajanja	od 8 Vdc do 10 Vdc
- Oznaka za izlaz	NPN-NO
- Max frekvencija rada	200 Hz
- Radna temperatura	- 25°C /+70°C
- Max udaljenost intervencije	40÷80 mm
- Maksimalni dozvoljeni nagib za sijačice	20°
- Stupanj zaštite	IP 67

Kabliranje	
- Glavni poveznik	FCI sicma 24 vie IP 67
- Poveznici za spajanje fotoćelija	AMP 3 puta Super seal IP 67
- Kablovi za spajanje fotoćelije	Pokositreni kablovi 3x0,50 mm²
- Kabl glavnog napajanja plaštom	Pokositreni kabl sa zaštitnim derivacije
- Radna temperatura	-20°C / +80°C

Tehnički podatci i navedeni modeli nisu obavezujući. Zadržava se pravo unošenja izmjena bez obveze prethodne najave.

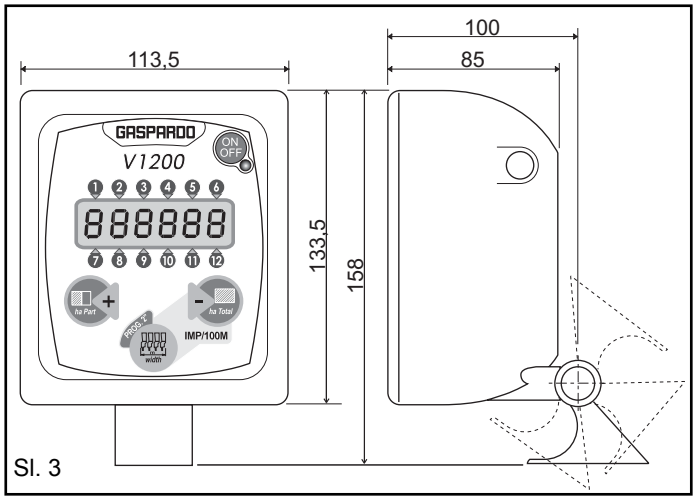

Sl. 3

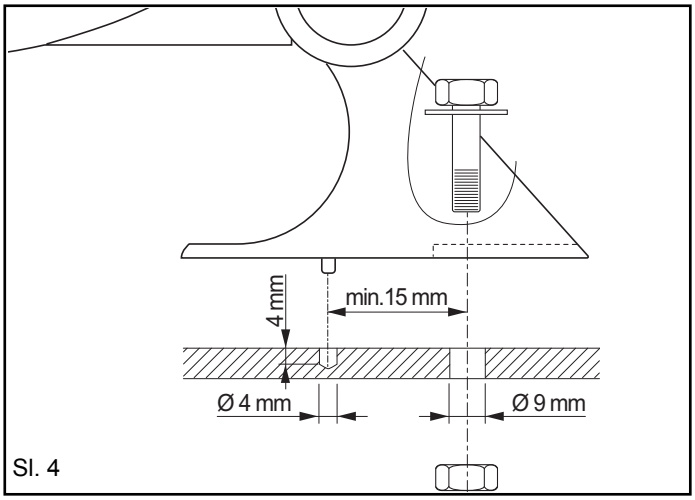

Sl. 4

4.0 PROPISI PRI UPORABI

4.1 SVEUKUPNE DIMENZIJE (Sl. 3)

4.2 MONTAŽA MONITORA (Sl. 4)

Za montažu monitora izvršiti sljedeće:
- unutar kabine sredstva, na ravnoj površini, izbušiti dvije rupe kao što je navedeno na shemi na Slici 4.
- dobro pričvrstiti na strukturu traktora pomoću vijaka koji su dio opreme;

NAPOMENA: preporučuje se instalacija monitora ispred operatera kako bi se olakšala uporaba tijekom radnog ciklusa.

Postavljanje fotoćelije „standard” na element za distribuciju **SP530-MT**

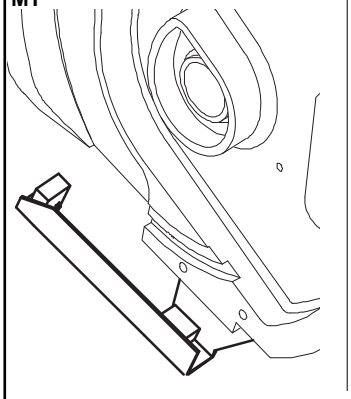

Postavljanje fotoćelije „standard” na element za distribuciju **SP540**

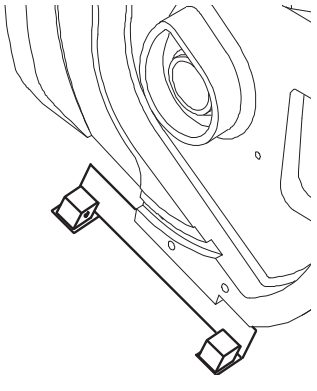

Postavljanje fotoćelije „sitno sjeme” na element za distribuciju **ORIETTA**

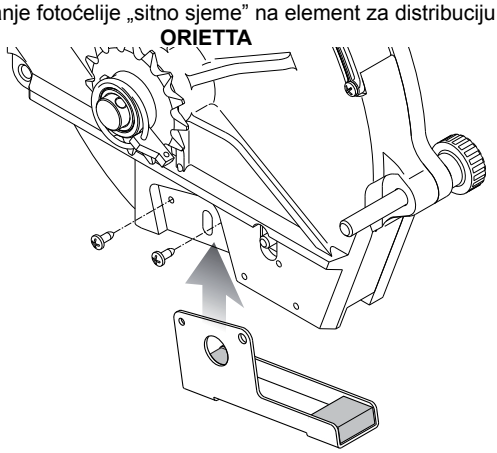
Sl. 5

4.3 SPAJANJE I MONTAŽA FOTOĆELIJE I SENZORA

4.3.1 MONTAŽA FOTOĆELIJE

INSTALACIJA FOTOĆELIJE I KABLIRANJA

Za montažu fotoćelije izvršiti sljedeće:
- Fotoćelije se montiraju na svaki zasebni element sjetve i postavljaju na donji dio distributera sjemena (Sl.5).

Za montažu kabliranja izvršiti sljedeće:
- distribuirati kablove za kabliranje te ih pričvrstiti opasačima na cijevi za zrak sijačice i pritom paziti na brojeve na kablovima pokraj poveznika: kabl br. 1 odgovara redu br. 1 monitora, kabl br. 2 odgovara redu broj 2 na monitoru, itd... Važno je da se „redom br. 1” smatra prvi red sijačice (krenuvši s desne strane ili s lijeve strane) te da se ostali spajaju u nizu: na Slici 6 naveden je primjer primjene kabliranja sa šest redova uzimajući kao referencu prvi red s lijeva sijačice;
- postaviti derivacijski zaštitni plašt (**A** Sl. 6) u središte sijačice, te ga pričvrstiti opasačima za pričvršćivanje;

POZOR:
Svakako provjeriti da fotoćelije ne ometaju pad sjemena ili mehanički rad elemenata.

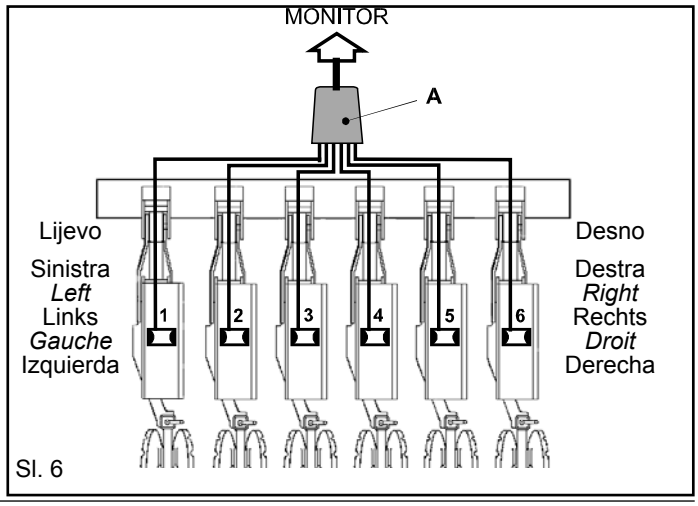

Sl. 6

4.3.2 MONTAŽA SENZORA ZA BRZINU (Sl. 7)

POSTAVLJANJE SENZORA ZA BRZINU
Postaviti senzor na potporu te podesiti na udaljenost od otprilike **1÷2 mm** od potpore za očitavanje (Sl. 8). Nakon toga, okretanjem prijenosnog kotača, žuto led svjetlo prisutno na senzoru, mora uredno treperiti (A, Sl.8).

VAŽNO:
Pričvrstiti sve električne kablove uzduž fiksnih dijelova opreme pomoću odgovarajućih opasača koji su dio opreme.

4.3.3 ELEKTRIČNO SPAJANJE MONITORA I FOTOĆELIJE (Sl. 9)
- Spojiti poveznik (A), glavnog kabla, na monitor (B);
- Postaviti poveznik kabla (D) kabliranja u poveznik senzora brzine (C).
- Postaviti poveznik (E) fotoćelije montirane na prvom elementu sijačice, u poveznik kabla „1”;
  ***bilješka**: pod „prvim” elementom sijačice može se smatrati onaj vanjski s lijeva (Sl. 6).*
- Postaviti poveznik fotoćelije montirane na drugi element sijačice u poveznik kabla „2” i tako naprijed sve do posljednjeg elementa sijačice.
- Čvrsto spojiti kabl za napajanje (F) monitora na akumulator od 12 Volti sredstva; spojiti žicu CRVENE boje na pozitivni pol (+) i žicu CRNE boje na negativni pol (-).
- Monitor se uvijek mora pričvrstiti unutar kabine traktora u udobnu poziciju za korisnika.

POZOR:
U slučaju pogrešnog spajanja na akumulator (inverzija polariteta) sigurnosni osigurač (sa samostalnim ponovnim uspostavljanjem) prekida krug čime je zajamčen elektronski integritet.
Provjeriti polaritet!

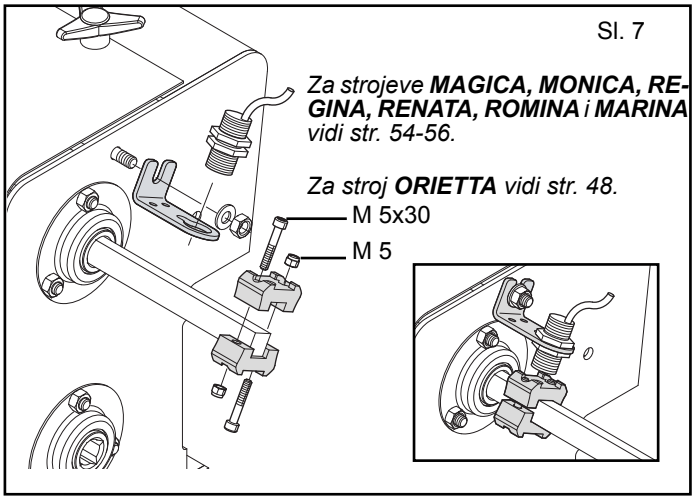

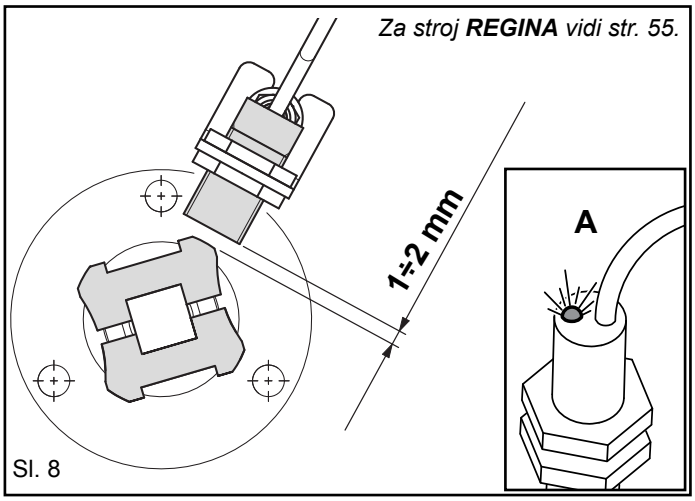

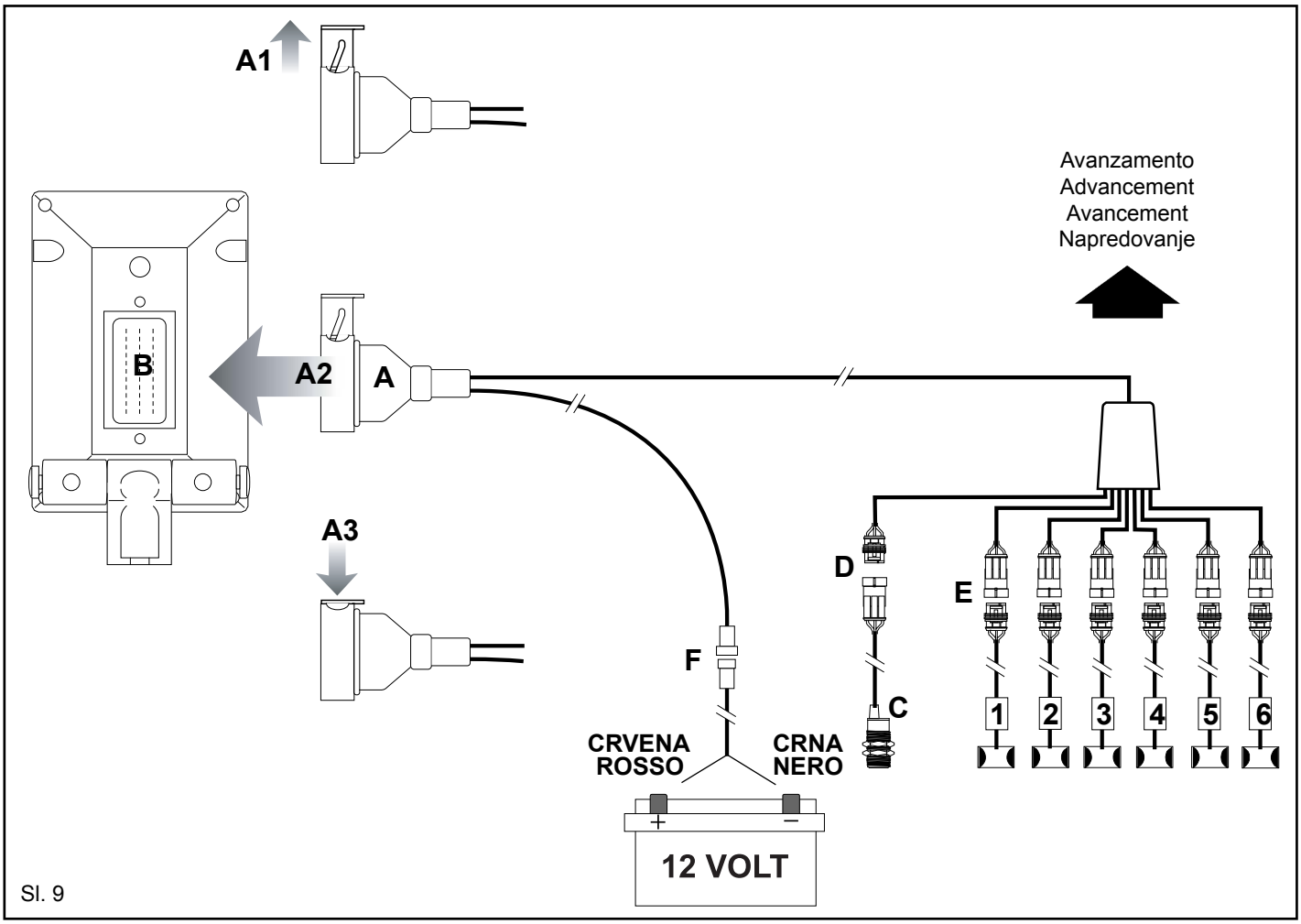

4.4 PROGRAMIRANJE

4.4.1 PROGRAMIRANJE RADNE ŠIRINE

Radna širina koju je potrebno programirati je sveukupna širina sijačice koja se koristi za izračun sveukupnog i djelomično obrađenog područja. Dok je monitor uključen, držati pritisnutom tipku **width/ PROG.** (F), pojavit će se oznaka „**L**" nakon koje slijedi vrijednost podešena u dotičnom trenutku. Držati pritisnutom tipku **width/ PROG.** sve do treperenja slova „**L**", te držati stalno pritisnutom tipku **width/PROG.**, pritisnuti tipke (D) za povećavanje ili (E) za smanjivanje, sve do željene vrijednosti, koja se može dobiti iz sljedeće formule:

Radna širina (*metara*) = **Prored** (*metara*) **x br. redova**

Podesivo polje: 1,00÷9,90
Korak: 0,01
Početna vrijednost: 2,70

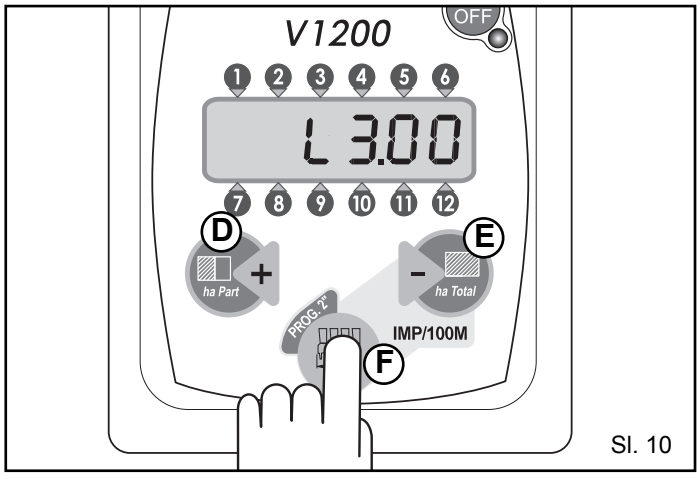

Sl. 10

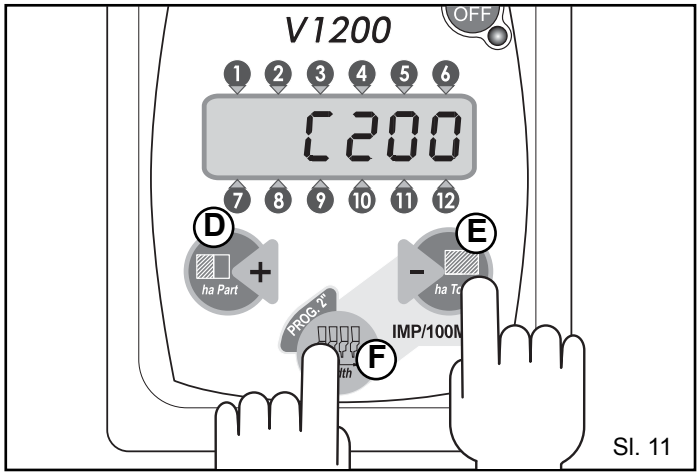

Sl. 11

4.4.2 PROGRAMIRANJE BROJAČA HEKTARA

RUČNI UNOS KONSTANTE „C"
(IMPULSI / 100 METARA)

Konstanta **C** predstavlja broj impulsa koje je očitao senzor prijenosnog kotača na dužini od 100 m te istu koristi monitor za izračun obrađenih hektara.
Dok je monitor uključen, držati istovremeno pritisnutim tipke (F) i (E) (Sl. 11), pojavit će se oznaka „**C**" koja treperi i nakon nje programirana vrijednost. Otpustiti tipke i pritisnuti zasebno tipke (D) i (E) za povećavanje odnosno smanjenje programirane vrijednosti. Kada se dostigne željena vrijednost, držati pritisnutom tipku (F) za potvrdu podešavanja, sve dok se na zaslonu ne pojavi radna širina. Za vrijednost konstante **C** koja se unosi ručno, osloniti se na tablicu u nastavku:

Cambio - Gearbox - Boîte de vitesse - Getriebe - Cambio			Coefficiente ruota - Wheel Factor - Rad Koeffizient Coeeficient roues Coeficiente ruedas								
	A	B	5.00-15	6.5/80-12	6.5/80-15	6.5/80-15 (*)	7.50-16	20x8.00-10 (*)	5.00-12	13x6.50-6	22x11.00-10 (*)
SP - ST SARA - SI - MT MARTA - MTE MTR - MANTA	20 23	20 23	196	212	189	182	163	192			192
	23	16	282	304	271	261	234	276			276
	16	23	136	147	131	126	113	132			132
MONICA	23	23						240			224
	23	16						344			320
	16	23						168			156
MAGICA								191	212		182
ORIETTA	15	15	196								
	20	10	292								
	10	20	98								
RENATA ROMINA - MARINA (**)										384	

REGINA

	A	B	Coefficiente ruota - Wheel Factor Rad Koeffizient - Coeeficient roues Coeficiente ruedas 13x6.50-6
T	10	30	128
	16	30	208
	25	30	325
R	-	-	384

(*) Prednji kotači
(**) Stranica 54-56

Podesivo polje: 20÷999
Korak: 1
Početna vrijednost: 200 (imp/100m)

Vrijednosti u tablici su samo indikativne. Kako bi se dobio precizan izračun obrađenih hektara, preporučuje se programiranje konstante **C** pomoću procedure automatske kalibracije.

AUTOMATSKA KALIBRACIJA VRIJEDNOSTI KONSTANTE „C" (IMPULSI / 100 METARA)

Automatska kalibracija konstante **C** izvodi se prelaskom udaljenosti od 100 metara prateći dolje navedene upute.

1) Izmjeriti udaljenost od 100 metara i dostići početnu točku.
2) Prikazati konstantu **C** istovremenim pritiskom tipki (F) i (E) (Sl. 11), za početak brojanja pritisnuti istovremeno tipke (D) i (E) (Sl. 11) sve do poništavanja zaslona, potom otpustiti tipke.
3) Započeti prelaziti udaljenost od 100 metara na konstantnoj brzini od 8 Km/ha i zaustaviti se na završetku navedene putanje; tijekom putanje na zaslonu će se prikazati impulsi koje je uputio senzor.
4) Za potvrdu ciljne točke, pritisnuti i otpustiti tipku **width/PROG.** za završetak izračunavanja. Dobiveni impulsi se automatski programiraju u konstanti **C**.

Ako je monitor namijenjen za uporabu na raznoj opremi, koristiti Tablicu „**Podsjetnik podataka koji se mogu programirati"** za lakše ponovno programiranje monitora.

Podsjetnik programiranih podataka		
Model računala _____		
Serijski broj _____		
Datum izrade _____		
Datum kupovine _____		
Radni parametri	Sijačica 1	Sijačica 2

4.4.3 PROGRAMIRANJE KAŠNJENJA IZMEĐU VIZUALNOG I ZVUČNOG ALARMA

Kašnjenje koje se može programirati između vizualnog i zvučnog alarma predstavlja vrijeme, u sekundama, koje prolazi između vizualne signalizacije alarma na jednom od redova (odgovarajući segment počinje treperiti na zaslonu) i zvučne signalizacije alarma. Time se postiže da, u slučaju kratkih i privremenih situacija alarma na jednom ili više redova sjetve, operatera ne ometa neprestano zvučna signalizacija.

Dok je monitor isključen, držati istovremeno pritisnutim tipke (D) (E) i (F), te nastaviti držati pritisnutim, uključiti monitor pomoću tipke **ON/OFF**. Prije otpuštanja tipki, pričekati završetak početnog testa i pojavljivanje četiri vodoravna segmenta (u trajanju od otprilike dvije sekunde), nakon čega će se pojaviti oznaka „**r**" iza koje slijedi trenutno postavljena vrijednost. Samo sada je moguće otpustiti tipke.

Pomoću tipki (D) i (E), za povećavanje ili smanjivanje programirane vrijednosti; za potvrdu vrijednosti, pritisnuti i držati pritisnutom tipku (F) sve dok se na zaslonu ne pojave radni sati uz oznaku pohrane novog podatka.

Podesivo polje: 0÷5 sekundi
Korak: 1
Početna vrijednost: 1

4.4.4 PROGRAMIRANJE OSJETLJIVOSTI SJETVE

Osjetljivost sjetve je parametar koji ovisi o vrsti sjemena.

Na monitor se mogu povezati kako standardna fotoćelija (za otkrivanje sjemena poput kukuruza, soje, repe, uljane repice, itd.) tako i fotoćelije koje su namjenski izrađene za otkrivanje sitnog sjemena (povrća).

Dok je monitor isključen, držati istovremeno pritisnutim tipke (F) i (E), te uključiti monitor pomoću tipke **ON/OFF**. Prije otpuštanja tipki, pričekati završetak početnog testa i pojavljivanje četiri vodoravna segmenta (u trajanju od otprilike dvije sekunde), nakon čega će se pojaviti oznaka „**S**" iza koje slijedi trenutno postavljena vrijednost. Samo sada je moguće otpustiti tipke.

Pomoću tipki (D) i (E), za povećavanje ili smanjivanje programirane vrijednosti; za potvrdu vrijednosti, pritisnuti i držati pritisnutom tipku (F) sve dok se na zaslonu ne pojave radni sati uz oznaku pohrane novog podatka.

Postoje dva načina kontrole sjetve.

NORMALNI način *(tvorničko programiranje, S = 15)*

Normalni način se odabire kada je programirana vrijednost osjetljivosti «**S**» između 1÷20.

Odabrati Normalni način za kontrolu sjetve kukuruza, soje, suncokreta, repe, sa spojenim standardnim fotoćelijama, ili za kontrolu sjetve povrća s fotoćelijama za sitno sjeme.

Osjetljivost sjetve je proporcionalno povezana s maksimalnim brojem sjemena koji određeni red može „izgubiti" u odnosu na ostale, bez da monitor označi alarm: što je viša programirana vrijednost osjetljivosti, to će više sjemena morati izostati prije nogo monitor označi alarm.

Način ULJANE REPICE

Način uljane repice se odabire kada je programirana vrijednost osjetljivosti «**S**» između 21÷28.

Odabrati Način uljane repice za kontrolu sjetve uljane repice sa standardnom fotoćelijom.

Osjetljivost sjetve u Načinu uljane repice odgovara maksimalnom vremenu (bez impulsa na jedan ili više redova) preko kojeg se uključuje vizualni alarm iza kojeg slijedi i onaj zvučni; jednako vrijeme vrijedi također i za prestanak alarma; mogu se programirati vrijednosti između 21 i 28 koje odgovaraju sljedećim vremenima:

21= 0,5 sekundi	25= 2,5 sekunde
22= 1,0 sekundi	26= 3,0 sekunde
23= 1,5 sekundi	27= 3,5 sekunde
24= 2,0 sekunde	28= 4,0 sekunde

Primjer: ako se programira «24», kako bi se uključio alarm na jednom redu, NE SMIJE stići niti jedan impuls na dotični red najmanje 2 sekunde; kada se uključi alarm, kako bi isti prestao, impulsi se na navedeni red moraju vratiti u trajanju od najmanje 2 sekunde.

Za različite vrste sjemena preporučuje se postaviti sljedeće osjetljivosti:

Sjetve s fotoćelijom „Standard"		
Kukuruz - Suncokret - Repa	Soja	Uljana repica
S = 10÷12	**S = 16÷20**	**S = 21÷28**

Sjetve s fotoćelijom „Sitno sjeme"
Sitno sjeme (povrće)
S = 16÷20

4.5 KORIŠTENJE TIJEKOM SJETVE

Prilikom uključivanja, monitor izvodi test u trajanju od otprilike 2 sekunde tijekom kojeg se uključuju svi segmenti na zaslonu kao i zvučni signalizator (zujalica). Na završetku testa, prikazuju se u trajanju od otprilike 3 sekunde, radni sati; tijekom ovog razdoblja, moguće je poništiti sate tako da se drži pritisnuta bilo koja od tipki (D) (E) (F) (Sl. 12).
Nakon toga se na zaslonu pojavljuje vrijednost djelomično obrađenog područja. Od ovog je trenutka moguće pristupiti fazi programiranja s raznim parametrima ili dobiti prikaz sveukupnog obrađenog područja.
Kada se počne s radom, fotoćelije upućuju impulse monitoru počevši od faze pohrane aktivnih redova: tijekom ove faze koja traje otprilike 4 sekunde, na zaslonu se uključuju, fiksno u trajanju od 2 sekunde, segmenti koji odgovaraju prepoznatim i pohranjenim redovima (G, Sl. 13), nakon čega se uključuju trepereći, u trajanju od otprilike 2 minute, redovi koji su prepoznati i koji stoga nisu pohranjeni (H, Sl. 13). Nakon toga se zaslon postavlja na radni prikaz (I, Sl. 13).

BILJEŠKA: **monitor izvodi proceduru pohrane redova samo jednom nakon svakog uključivanja te redovi koji se ne pohranjuju, u ovoj fazi ostaju takvima sve do sljedećeg isključivanja i uključivanja monitora.**
To znači da je, u slučaju da se želi promijeniti broj posijanih redova (na primjer na obradama na završetku polja), potrebno promijeniti broj redova, isključiti i ponovno uključiti monitor.

U sljedećem primjeru, primljeni su i pohranjeni redovi od 1 do 8, dok redovi 9, 10, 11 i 12 nisu primljeni i stoga su isključeni iz kontrole.

Impulsi koji dolaze sa senzora brzine, prikazuju se na zaslonu s vodoravnim segmentom (središnja crta) koji se pomiče s lijeva udesno brzinom koja je proporcionalna radnoj brzini (L, Sl. 13).
U slučaju da impulsi izostanu (oprema u stanju mirovanja), središnji segment nestaje sa zaslona.

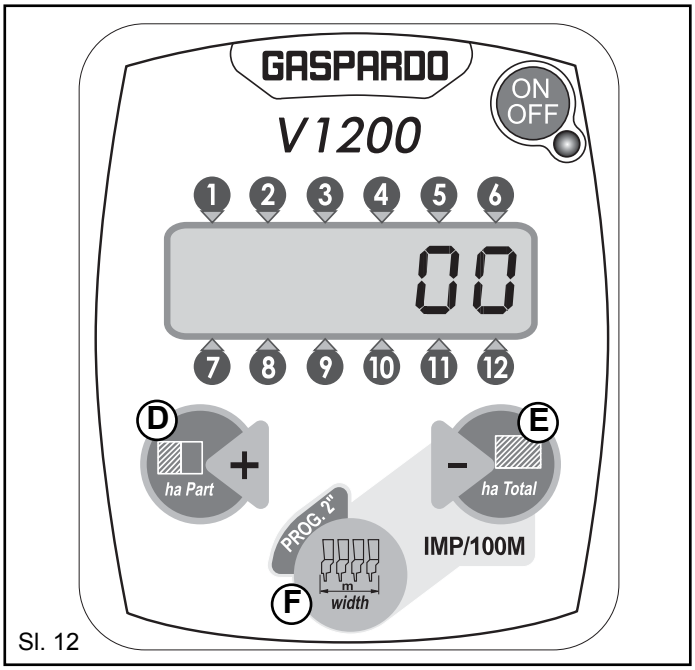

Sl. 12

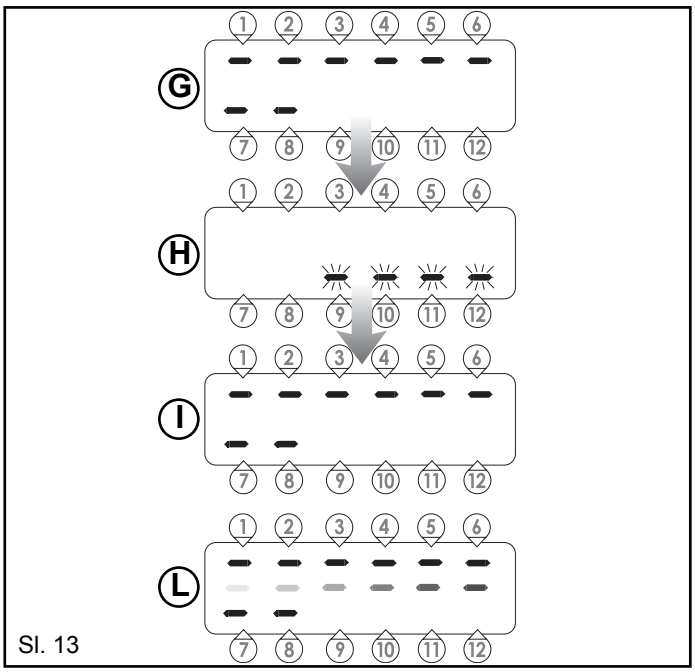

Sl. 13

4.5.1 VRAĆANJE BROJAČA NA NULU

Ako se želi poništiti brojače (sveukupni i djelomično obrađeni hektari), držati pritisnutom odgovarajuću tipku sve dok se na zaslonu ne prikaže 0.000, kao na Slici 14.

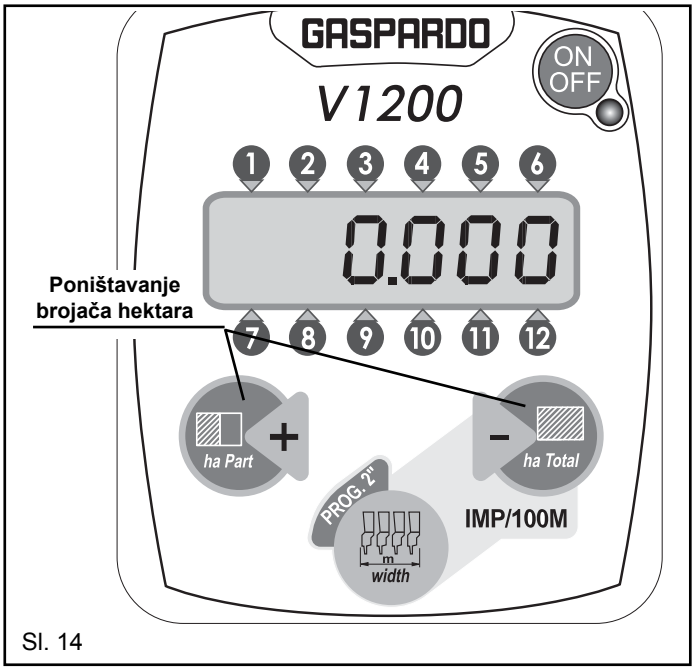

Sl. 14

4.5.2 OGRANIČENJA PRI UPORABI

Instrument se može koristiti samo na preciznim pneumatskim sijačicama GASPARDO.
Rad je zajamčen samo u sljedećim uvjetima nagiba tla (Sl. 15):

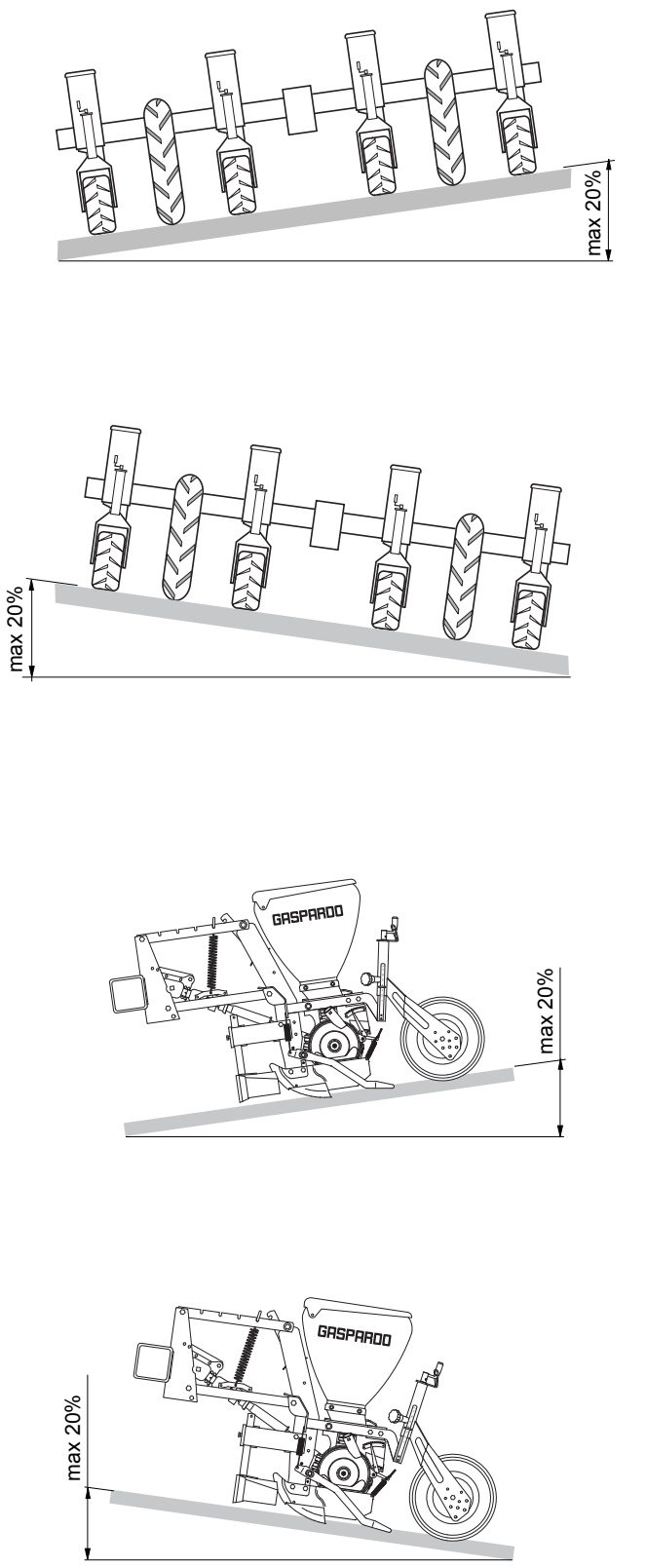

Sl. 15

5.0 ODRŽAVANJE

U ovom se poglavlju navode procedure redovnog i izvanrednog održavanja.
Pod **redovnim održavanjem** podrazumijevaju se sve operacije koje se provode povremeno, čije izvođenje ne zahtjeva specifične sposobnosti i koje stoga mogu provoditi korisnici (operateri, itd.).
Pod **izvanrednim održavanjem** podrazumijevaju se one intervencije koje nisu predvidive te su nastale uslijed mehaničkih ili električnih kvarova i koje zahtijevaju određene tehničke spoznaje ili posebne sposobnosti i stoga bi iste trebalo provoditi isključivo kvalificirano osoblje (osoblje zaduženo za održavanje, itd.).

5.1 REDOVNO ODRŽAVANJE

Redovno se održavanje svodi na jednostavno čišćenje monitora. Očistiti monitor vlažnom krpom i blagim deterdžentom kako bi se izbjeglo nastajanje ogrebotina na ploči.

UPOZORENJE

- Ne koristiti mlazove vode pod tlakom.
- Ne koristiti abrazivne proizvode, otapala ili alkohol.
- Izbjegavati pritiskanje predmetima s oštrim vrhom i tvrdim predmetima po tipkovnici jer bi isti mogli oštetiti opnu od poliestera, što bi moglo ugroziti nepropusnost tipkovnice.

POZOR

Čuvati opremu na suhom i pokrivenom mjestu. Ako to ne bude moguće, PREPORUČUJEMO vam da je zaštitite prikladnom ceradom te da posebice pripazite na električne dijelove.

5.1.1 ZAŠTITA GLAVNOG POVEZNIKA

U slučaju dužeg nekorištenja monitora SEEDER, iskopčati glavni poveznik iz kabliranja i kabl za napajanje te je poželjno zaštititi poveznike zaštitama od najlona.

6.0 ANOMALIJE U RADU

U slučaju problema u radu uređaja, izvršiti sljedeće jednostavne kontrole kako bi se provjerilo ako su potrebni popravci. Ukoliko se problem nastavi i dalje nakon preporučenih provjera, obratiti se zastupniku u vašem području i zatim obavijestiti o anomaliji Proizvođača pomoću obrasca za obavještavanje koji se nalazi na zadnjoj stranici ovog priručnika.

POZOR

Uporaba mobilnih uređaja i CB-a, rad u prisustvu magnetnih polja (Električnih stupova visokog napona) mogu dovesti u pitanje rad monitora.

ANOMALIJA	UZROK	RJEŠENJE
Monitor se ne uključuje	a) Kabl za napajanje nije spojen. b) Osigurač prekinut.	a) Provjeriti kabl za napajanje (vidi odjeljak 4.3.3 str. 38) b) Obrnuti polaritet u spajanju na akumulator.
Prilikom uključivanja, nakon početnog testa, na zaslonu se prikazuje poruka „FAIL” i monitor ispušta zvučni signal	Kratki spoj u spoju fotoćelije.	Provjeriti električne spojeve (monitor/traktor) i integritet kablova. Moguće je odrediti područje gdje je došlo do kvara isključivanjem monitora i ponovnim uključivanjem istoga nakon isključivanja jedne od fotoćelija i unutrašnjeg kabliranja. Ukoliko se problem nastavi, obratiti se područnom distributeru
Udaljenost sjetve nije pravilna/konstantna.	a) Pogrešno postavljanje fotoćelije. b) Brzina nije konstantna.	a) Provjeriti postavljanje fotoćelija: ne smiju ometati pad sjemena ili mehanički rad elementa za sjetvu. b) Vidi u nastavku.
Segmenti na zaslonu ne signaliziraju brzinu napredovanja.	a) Kabl senzora za brzinu prekinut. b) Udaljenost između senzora za brzinu i referenci je prevelika. c) Senzor za brzinu oštećen.	a) Ponovno uspostaviti spoj. b) Registrirati udaljenost kalibracije kao što je prikazano u odjeljku 4.3.2 na stranici 38. c) Zamijeniti senzor.
Monitor ne pohranjuje jedan ili više redova; ili Također kada je sjetva regularna, jedan ili više redova su stalno u alarmu.	a) Kabl dotične fotoćelije je prekinut. b) Poravnavanje između dva elementa dotične fotoćelije nije optimalno. c) Fotoćelija u kvaru. d) Glavni poveznik signala prljav (Slika 9 - Ref. <A< na str.38). e) Svjetlosni odsjaji ometaju polje čitanja fotoćelije	a) Ponovno uspostaviti spoj. b) Postaviti pravilno prijenosnik i prijemnik. c) Zamijeniti fotoćeliju. d) Očistiti kontakte poveznika namjenskim proizvodom (sredstvom za odmašćivanje/električno uklanjanje oksida). e) Zatamniti moguće ulazne točke sunčeve svjetlosti.
Sjetva je prihvatljiva ali segmenti redova se neprekidno uključuju i isključuju i monitor ispušta zvučni signal.	Osjetljivost sjetve (parametar „S”) je preniska.	Ponovno programirati podatak „S” postepenim povećavanjem vrijednosti.
Uporabom fotoćelija za sitno sjeme, sjetva je prihvatljiva ali segmenti redova se neprekidno uključuju i isključuju i monitor ispušta zvučni signal.	a) Osjetljivost sjetve (parametar „S”) je preniska. b) Kalibracija snage čitanja fotoćelije.	a) Ponovno programirati podatak „S” postepenim povećavanjem vrijednosti. b) Postepeno okretati trimmer u smjeru kazaljke na satu za povećavanje snage čitanja.

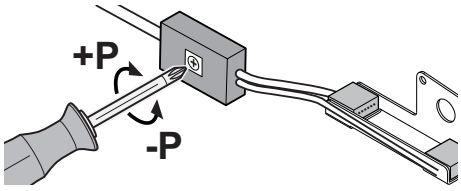

PARTI DI RICAMBIO
SPARE PARTS
ЗАПАСНЫЕ ЧАСТИ
PIESE DE SCHIMB
RESERVEDELE
ZAMJENSKI DIJELOVI

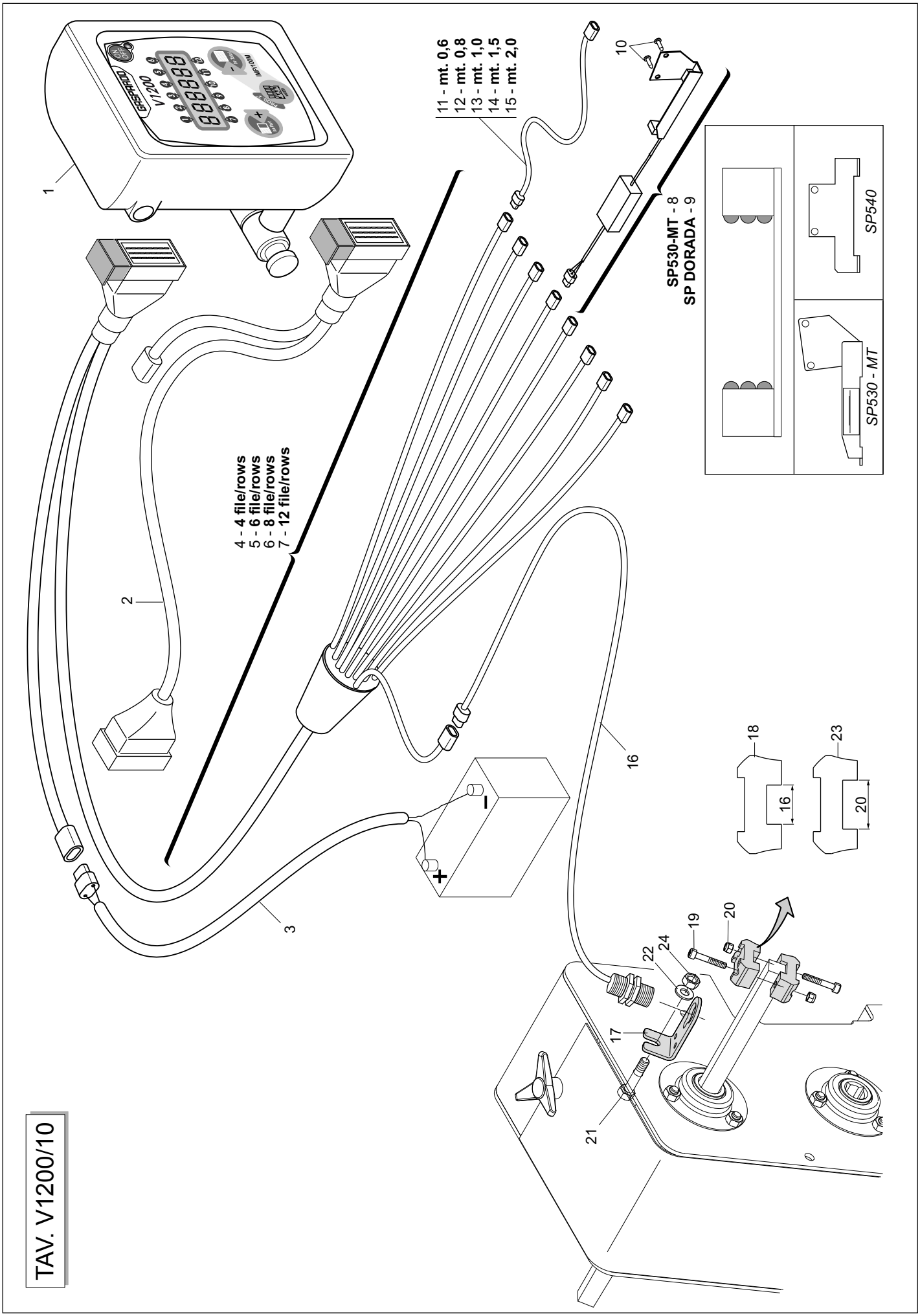
1
2
3
4 - 4 file/rows
5 - 6 file/rows
6 - 8 file/rows
7 - 12 file/rows
11 - mt. 0,6
12 - mt. 0,8
13 - mt. 1,0
14 - mt. 1,5
15 - mt. 2,0
10
SP530-MT - 8
SP DORADA - 9
SP540
SP530 - MT
16
18
23
16
20
19
20
22
24
17
21
TAV. V1200/10

MONITOR CONTROLLO SEMINA "V1200"

TAV. V1200/10

Pos.	Cod.	Descrizione	Description	Description	Benennung	Descripcion
1	F05010578	MONITOR CONTROLLO SEME V1200				
2	F05010482	PROLUNGA CABLAGGIO V800 L5000>				
3	F05010127	PROLUNGA 3M ALIMENTAZ.MONITOR	MONITOR FEED 3M EXTENSION	RALLONGE 3M ALIMENTATION MONIT	VERL-NGERUNG 3M VERSORGUNG MON	PROLUNGACION 3M ALIMENTACION P
4	F05010477	CABLAGGIO 4F80 V800				
5	F05010476	CABLAGGIO 6F80 V800				
6	F05010420	CABLAGGIO 8F80 V800				
7	F05010579	CABLAGGIO 12F50 V1200				
8	F05010446	FOT.MC SP-MT MCE 3L				
9	F05010447	FOT.MC SP540 MCE 3L				
10	F01020397	VITE M 6X 1X 10 U5739 8.8 ZN	BOLT 6X10 5739 8.G GALVANIZED	VIS 6X10 5739 8.G ZN	SCHRAUBE 6X10 5739 8.G ZN	TORNILLO 6X10 5739 8.G ZN
11	F05010367	PROLUNGA FOTOCELLULA MC800 0,6				
12	F05010368	PROLUNGA FOTOCELLULA MC800 0,8				
13	F05010370	PROLUNGA FOTOCELLULA MC800 L.1				
14	F05010369	PROLUNGA FOTOCELLULA MC800 1,5				
15	F05010371	PROLUNGA FOTOCELLULA MC800 L.2				
16	F05010407	SENSORE VELOCITA' MONITOR MC	SPEED SENSOR MONITOR MC	CAPTEUR VITESSE MONITOR MC	GESCHWINDIGK.SENSOR MONITOR MC	SENSOR VELOCIDAD MONITOR MC
17	G16610240	STAFFA SENSORE UNIVERSALE ZN	GALVANIS. UNIVERSAL SENSOR BRA	ETRIER CAPTEUR UNIVERSEL ZN	B_GEL UNIVERSALSENSOR ZN	ABRAZADERA SENSOR UNIVERSAL ZN
18	G16610250	BLOCCHETTO LETTURA SENSORE Q16	GALVANIS. SENSOR READING BLOCK	PETIT BLOC LECTURE CAPTEUR ZN	ENDMASS SENSOR ABLESEVORRICHTU	BLOQUE LECTURA SENSON ZN
19	F01040042	VITE M 5X 0,8X30 U5931 8.8 ZG	SCREW 5X30 5931 8.G ZN	VIS 5X30 5931 8.G ZN	SCHRAUBE 5X30 5931 8.G ZN	TORNILLO 5X30 5931 8.G ZN
20	F01230019	DADO M 5X 0,8 D982 8 ZN	NORM.SELF-LOCKING NUT 5 GALVAN	ECROU AUTOB.NOR.5 ZN	SELBSTSP. MUTTER NOR.5 ZN	TUERCA AUTOB. NOR. 5 ZN
21	F01020449	VITE M 8X1,25X35 U5739 8.8 ZN	BOLT M 8X35	VIS M 8X35	SCHRAUBE M 8X35	TORNILLO M 8X35
22	F01410051	ROS.M8 8,4X 17X1,6 U6592 ZN	WASHER M8 8,4X17X1,6 U6592 ZN	RONDEL. M8 8,4X17X1,6 U6592 ZN	SCHEIBE M8 8,4X17X1,6 U6592 ZN	ARANDELA M8 8,4X17X1,6 U6592ZN
23	G16610440	BLOCCHETTO LETTURA SENSORE Q20				
24	F01200244	DADO M 8X1,25 U5588 6.8 ZN	NUT M8	ECROU M8	MUTTER M8	DADO M8

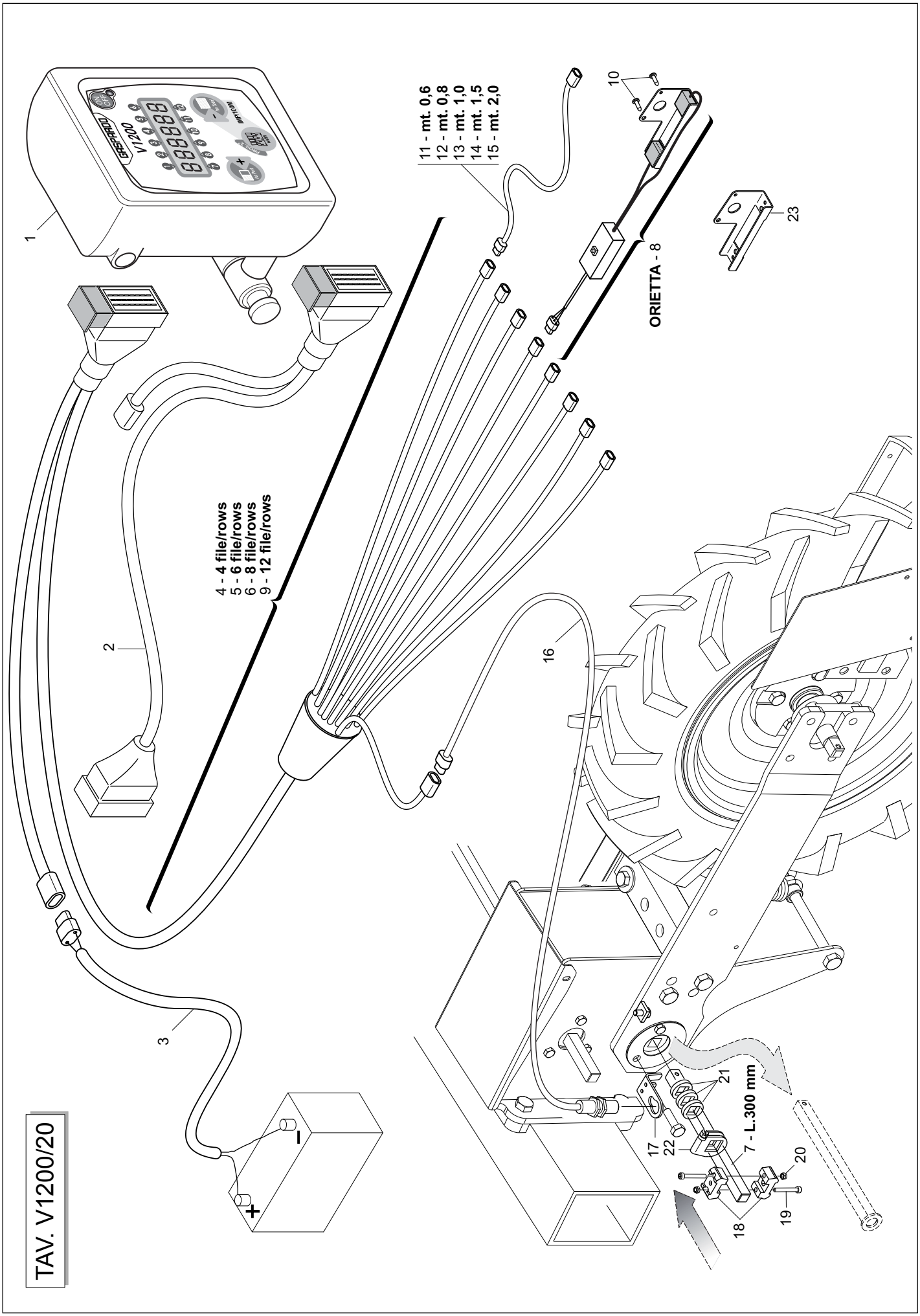
TAV. V1200/20
1
2
3
4 - 4 file/rows
5 - 6 file/rows
6 - 8 file/rows
9 - 12 file/rows
11 - mt. 0,6
12 - mt. 0,8
13 - mt. 1,0
14 - mt. 1,5
15 - mt. 2,0
10
ORIETTA - 8
23
16
17
22
21
7 - L.300 mm
18
19
20
GASPARDO
V1200
MAN/AUTO
+
-

MONITOR CONTROLLO SEMINA "V1200" PER SEMINATRICI ORTAGGI (ORIETTA)

TAV. V1200/20

Pos.	Cod.	Descrizione	Description	Description	Benennung	Descripcion
1	F05010578	MONITOR CONTROLLO SEME V1200				
2	F05010482	PROLUNGA CABLAGGIO V800 L5000>				
3	F05010127	PROLUNGA 3M ALIMENTAZ.MONITOR	MONITOR FEED 3M EXTENSION	RALLONGE 3M ALIMENTATION MONIT	VERL-NGERUNG 3M VERSORGUNG MON	PROLUNGACION 3M ALIMENTACION P
4	F05010477	CABLAGGIO 4F80 V800				
5	F05010476	CABLAGGIO 6F80 V800				
6	F05010420	CABLAGGIO 8F80 V800				
7	G22270127 8	ASSE RUOTA CAMBIO 2F.L.500 SP F05010598	WHEEL AXLE - GEARBOX 2-ROW L. FOT.MC SEMI MINUTI	AXE ROUE BOITE DE VITESSE	GEBTRIEBERADACHSE 2R.L.500 SP	EJE RUEDA CAMBIO 2 FILAS. L.500
9	F05010579	CABLAGGIO 12F50 V1200				
10	F01070047	VIT.A.3,5X1,34X 9,5 6954 4.8NI	BOLT 3-5X 9-5 DIN 7981	VIS 3-5X 9-5 DIN 7981	SCHRAUBE 3-5X 9-5 DIN 7981	TORNILLO 3-5X 9-5 DIN 7981
11	F05010367	PROLUNGA FOTOCELLULA MC800 0,6				
12	F05010368	PROLUNGA FOTOCELLULA MC800 0,8				
13	F05010370	PROLUNGA FOTOCELLULA MC800 L.1				
14	F05010369	PROLUNGA FOTOCELLULA MC800 1,5				
15	F05010371	PROLUNGA FOTOCELLULA MC800 L.2				
16	F05010407	SENSORE VELOCITA' MONITOR MC	SPEED SENSOR MONITOR MC	CAPTEUR VITESSE MONITOR MC	GESCHWINDIGK.SENSOR MONITOR MC	SENSOR VELOCIDAD MONITOR MC
17	G16610240	STAFFA SENSORE UNIVERSALE ZN	GALVANIS. UNIVERSAL SENSOR BRA	ETRIER CAPTEUR UNIVERSEL ZN	B_GEL UNIVERSALSENSOR ZN	ABRAZADERA SENSOR UNIVERSAL ZN
18	G16610250	BLOCCHETTO LETTURA SENSORE Q16	GALVANIS. SENSOR READING BLOCK	PETIT BLOC LECTURE CAPTEUR ZN	ENDMASS SENSOR ABLESEVORRICHTU	BLOQUE LECTURA SENSON ZN
19	F01040042	VITE M 5X 0,8X30 U5931 8.8 ZG	SCREW 5X30 5931 8.G ZN	VIS 5X30 5931 8.G ZN	SCHRAUBE 5X30 5931 8.G ZN	TORNILLO 5X30 5931 8.G ZN
20	F01230019	DADO M 5X 0,8 D982 8 ZN	NORM.SELF-LOCKING NUT 5 GALVAN	ECROU AUTOB.NOR.5 ZN	SELBSTSP. MUTTER NOR.5 ZN	TUERCA AUTOB. NOR. 5 ZN
21	G66248218	RONDELLA DISTAN.SPAND.	MAN. SPR. SPACER WASHER	RONDELLE ENTRETOISE EP. ENGRAI	ABSTANDSCHEIBE DsNGERSTREUER	ARANDELA DISTAN.ABONAD.
22	G22505085	FERMO ASSE IN LAMIERA	PLATE AXLE STOP	ARRET AXE EN TOLE	FESTSTELLVORRICHTUNG BLECHACHS	BLOQUEO EJE DE CHAPA
23	G15826340	SUPPORTO FOTOCELLULA				

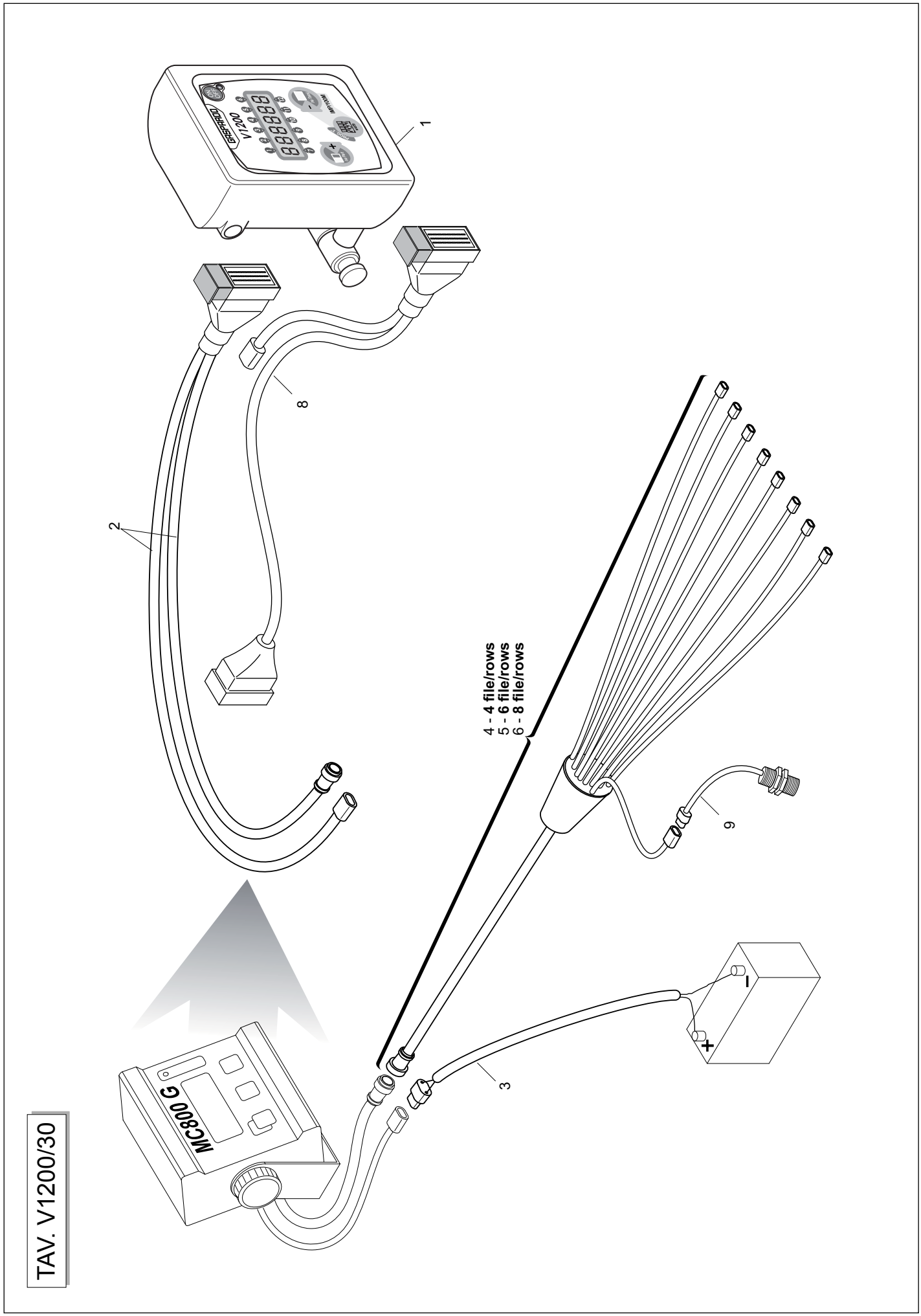
1
2
8
4 - 4 file/rows
5 - 6 file/rows
6 - 8 file/rows
9
3
MC800 G
GASPARDO
V1200
PROGRAM
-
+
I
+

TAV. V1200/30

MONITOR CONTROLLO SEMINA "V1200" CON IL CABLAGGIO DEL MONITOR "MC800 G"

TAV. V1200/30

Pos.	Cod.	Descrizione	Description	Description	Benennung	Descripcion
1	F05010578	MONITOR CONTROLLO SEME V1200				
2	F05010481	CAVO V800 VS CABLAGGIO G800 >				
3	F05010127	PROLUNGA 3M ALIMENTAZ.MONITOR	MONITOR FEED 3M EXTENSION	RALLONGE 3M ALIMENTATION MONIT	VERL-NGERUNG 3M VERSORGUNG MON	PROLUNGACION 3M ALIMENTACION P
4	F05010124	CABLAGGIO 4F 80 MC800 G	HARNESS 4F 80 MC800 G	CABLAGE 4F 80 MC800 G	VERKABELUNG 4F 80 MC800 G	CABLEADO 4F 80 MC800 G
5	F05010125	CABLAGGIO 6F 80 MC800 G	WIRING 6F 80 MC800 G	C-BLAGE 6F 80 MC800 G	VERKABELUNG 6F 80 MC800 G	CABLEADO 6F 80 MC800 G
6	F05010126	CABLAGGIO 8F 80 MC800 G	HARNESS 8F 80 MC800 G	CABLAGE 8F 80 MC800 G	VERKABELUNG 8F 80 MC800 G	CABLEADO ACCION. TRAZADOR DE C
7	F01030024	VITE M 5X 0,8X25 U5933 10.9 ZD				
8	F05010482	PROLUNGA CABLAGGIO V800 L5000>				
9	F05010407	SENSORE VELOCITA' MONITOR MC	SPEED SENSOR MONITOR MC	CAPTEUR VITESSE MONITOR MC	GESCHWINDIGK.SENSOR MONITOR MC	SENSOR VELOCIDAD MONITOR MC

Montaggio fotocellule all'interno dei distributori seme.

Assembly of the photoelectric sensor into the distributor unit.

Монтаж фотоэлементов внутри распределителя семян.

Montarea fotocelulelor în interiorul distribuitorilor de semințe.

Montering af fotoceller inde i frøfordelerne.

Montaža fotoćelije unutar distributera sjemena.

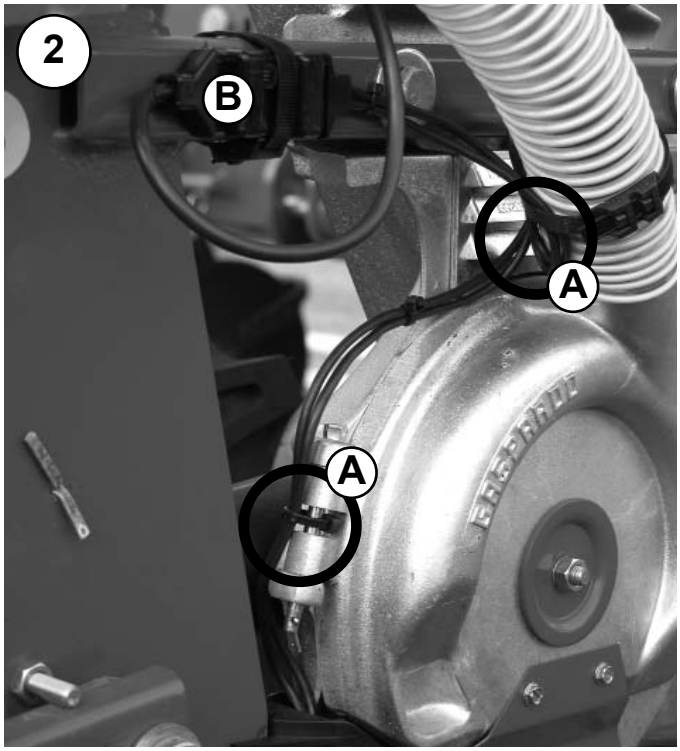

Passaggio e fissaggio cavi (A) delle fotocellule esternamente al distributore semi. Fissaggio connessione fotocellule (B).

Figure shows how to pass the electrical cables to the outside of the distributor unit. See where it is necessary to place the strings.

Проход и закрепление кабелей фотоэлементов снаружи распределителя семян. Закрепление или подключение фотоэлементов (B).

Trecerea şi fixarea cablurilor (A) fotocelulelor în exteriorul distribuitorilor de semințe. Fixarea conexiunii fotocelulelor (B).

Placering og fastgørelse af fotocellernes kabler (A) uden på frøfordeleren. Fastgørelse af fotocelletilslutningen (B).

Prolazak i pričvršćivanje kablova (A) fotoćelija izvan distributera sjemena. Pričvršćivanje spajanja fotoćelije (B).

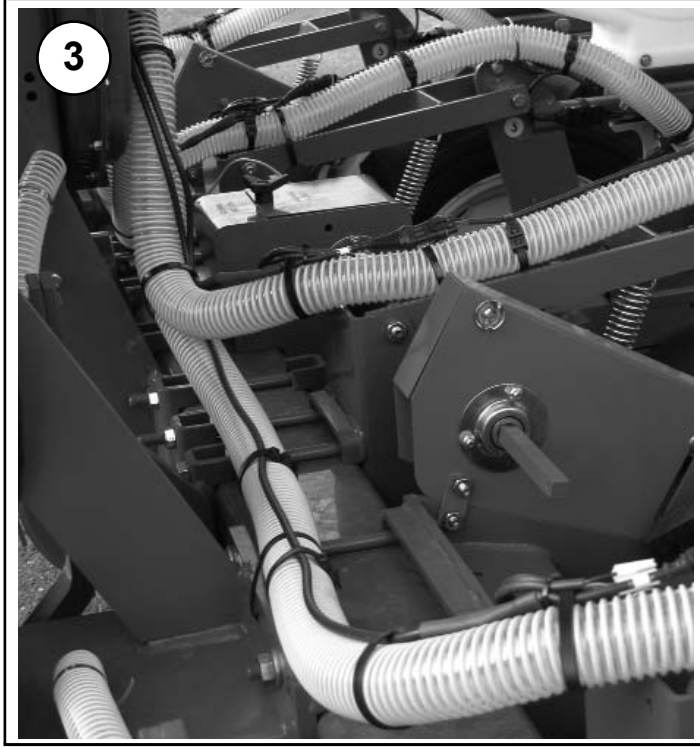

Passaggio e fissaggio cavi delle fotocellule lungo i tubi di aspirazione seme.

Place the electrical cables along the air tubes and fix them with the strings.

Проход и закрепление кабелей фотоэлементов по длине труб всасывания семян.

Trecerea şi fixarea cablurilor fotocelulelor de-a lungul tuburilor de aspirare semințe.

Placering og fastgørelse af fotocellernes kabler langs frøsugeslangerne.

Prolazak i pričvršćivanje kablova fotoćelije uzduž cijevi za usisavanje sjemena.

SP - SI - ST - MT - MTE - MTI
MAGICA - MONICA - REGINA

4

ORIETTA

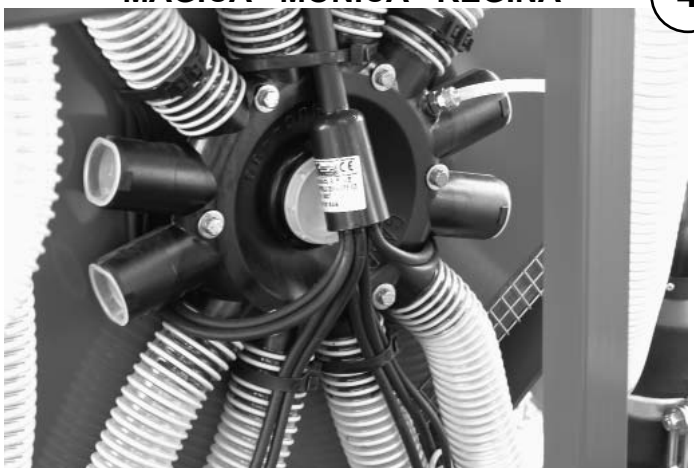

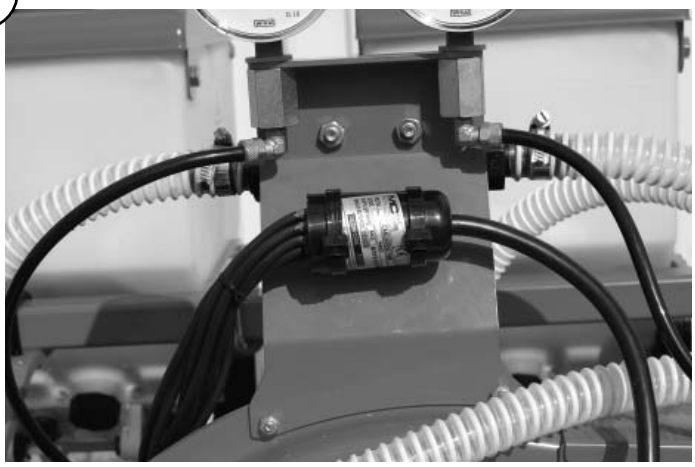

Fissaggio muffola di derivazione. ***Place and fix the connecting box on the CONVEYOR, by the strings.***
Закрепление распределительного муфеля. Fixare cutie de deviație. Fastgøring af forgreningsmuffe.
Pričvršćivanje derivacijskog zaštitnog plašta.

5

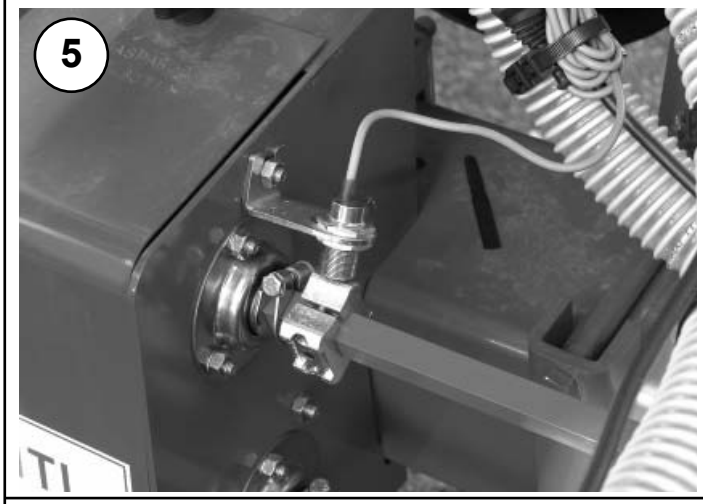

Montaggio sensore velocità sull'asse cambio.
*Per **MAGICA, MONICA, REGINA, RENATA, ROMINA** e **MARINA** vedi pag. 54-56. Per **ORIETTA** vedi pag. 48*

Assembly of the speed sensor to the side of the gear box.
*For **MAGICA, MONICA, REGINA, RENATA, ROMINA** and **MARINA** see page 54-56. For **ORIETTA** see page 48*

Монтаж датчика скорости на валу коробки передач.
Для ***MAGICA, MONICA, REGINA, RENATA, ROMINA*** и ***MARINA*** см. стр.*54-56*. Для **ORIETTA** см. стр.48

Montarea senzorului de vitezã pe axul schimbãtorului.
*Pentru **MAGICA, MONICA, REGINA, RENATA, ROMINA şi MARINA** vezi pag. 54-56. Pentru **ORIETTA** vezi pag. 48*

Montering af hastighedssensor på gearakslen
*For **MAGICA, MONICA, REGINA, RENATA, ROMINA** og **MARINA** se side 54-56. For ORIETTA se side 48.*

Montaža senzora za brzinu na os mjenjača
*Za strojeve **MAGICA, MONICA, REGINA, RENATA, ROMINA i MARINA** vidi str. 54-56. Za stroj **ORIETTA** vidi str. 48.*

Montaggio MONITOR e collegamento elettrico. ***Fixing the MONITOR and connection to the battery.***
Монтаж монитора и электрическое подключение. Montare MONITOR şi conexiune electrică.
Montering af SKÆRMEN og elektrisk tilslutning. Montaža MONITORA i električno spajanje.

6

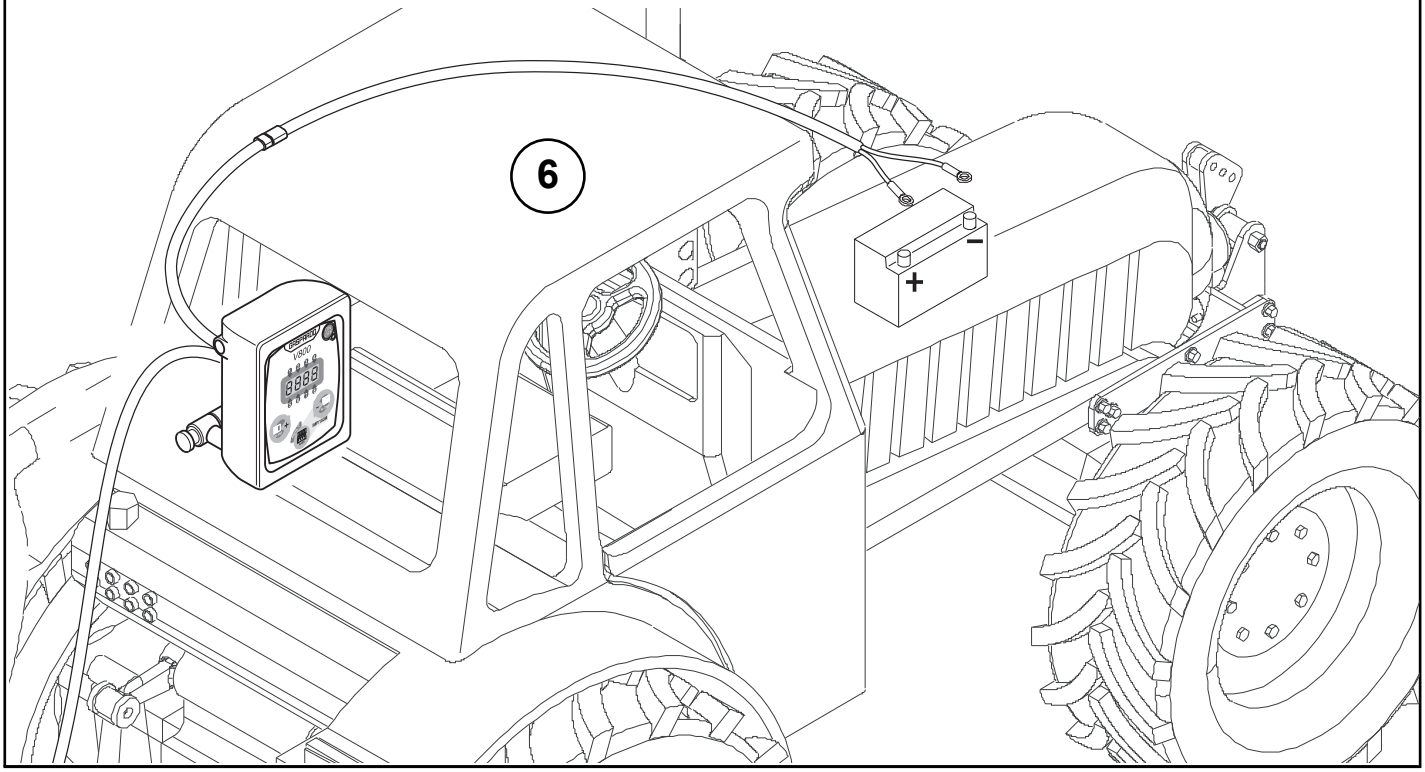

SP - ST - SARA - SI
MT - MTE - MARTA - MTR - MANTA

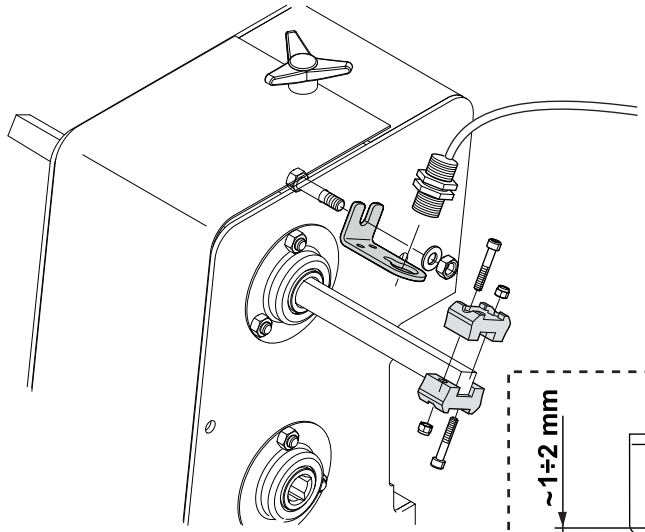

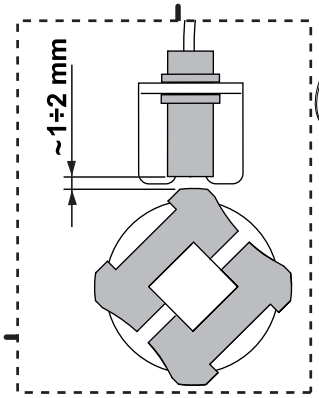

MAGICA - MAGA

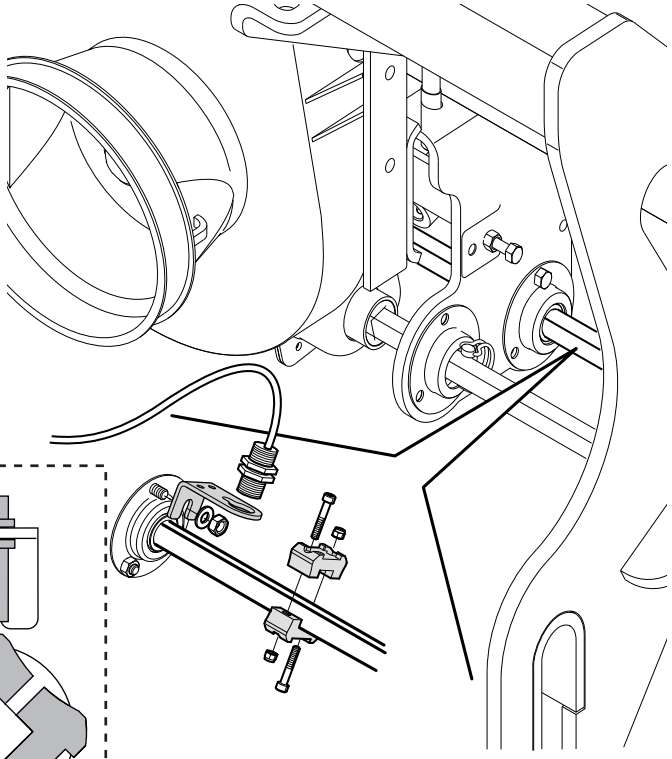

MONICA < 2012

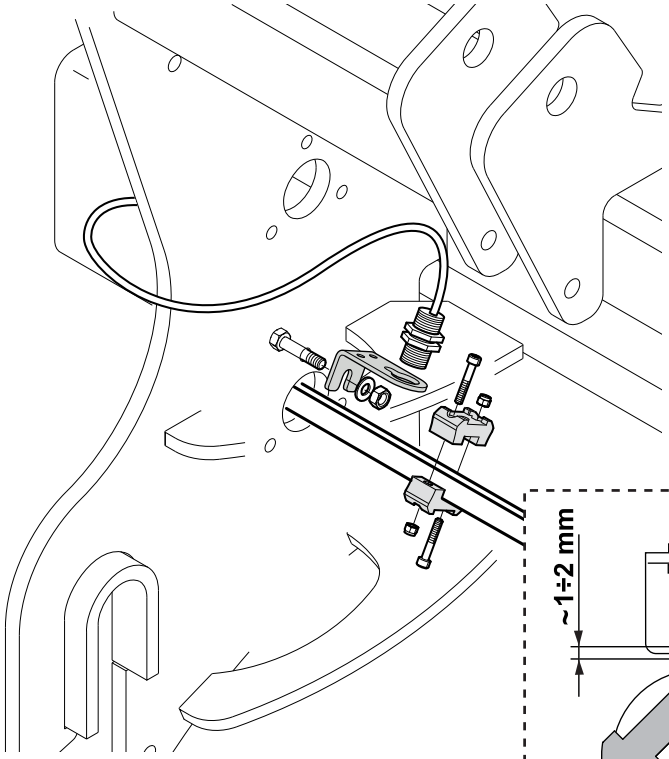

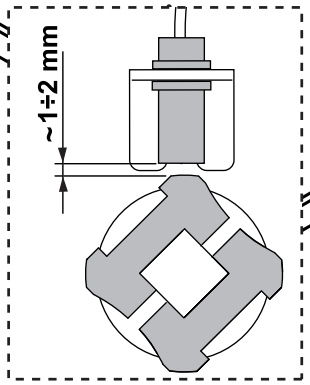

MONICA > 2012

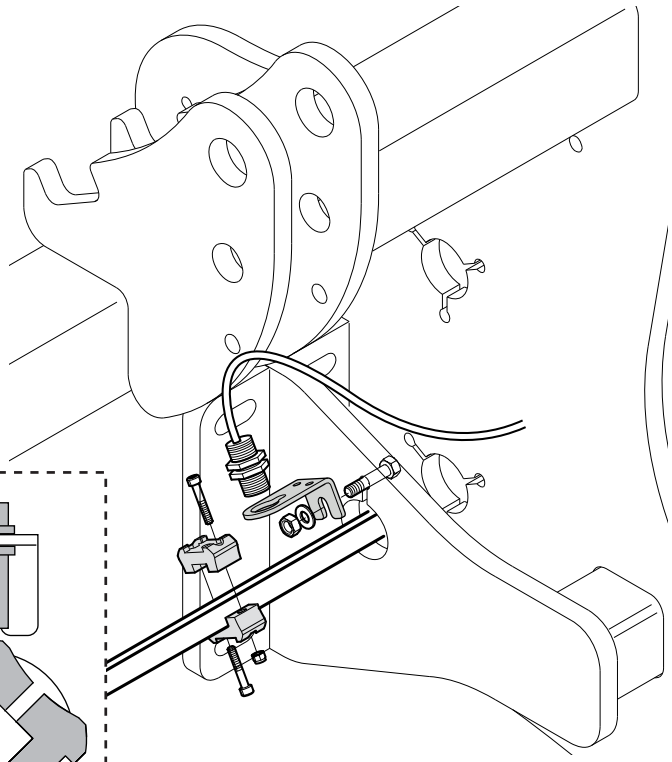

REGINA <2011

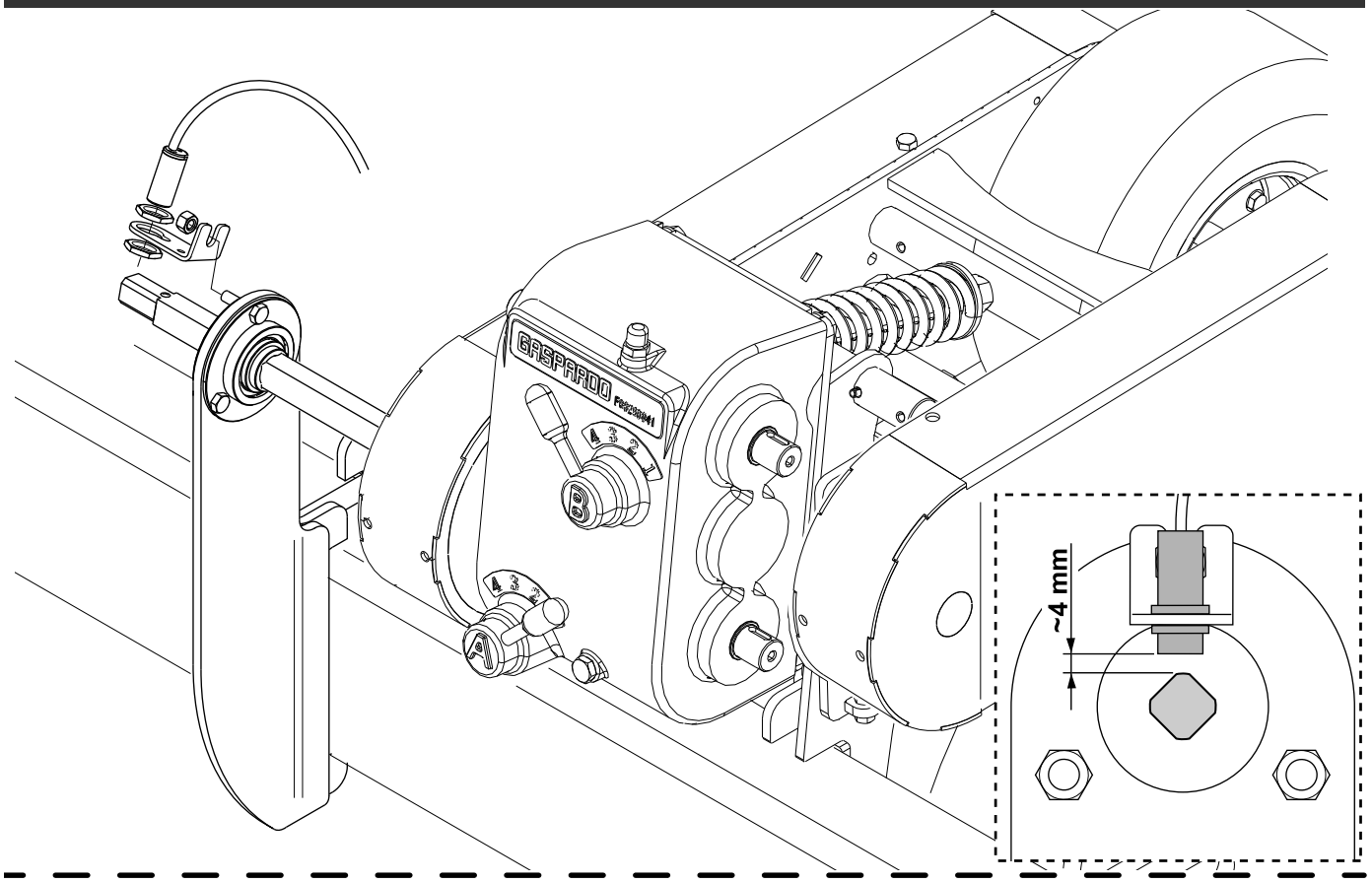

REGINA >2011

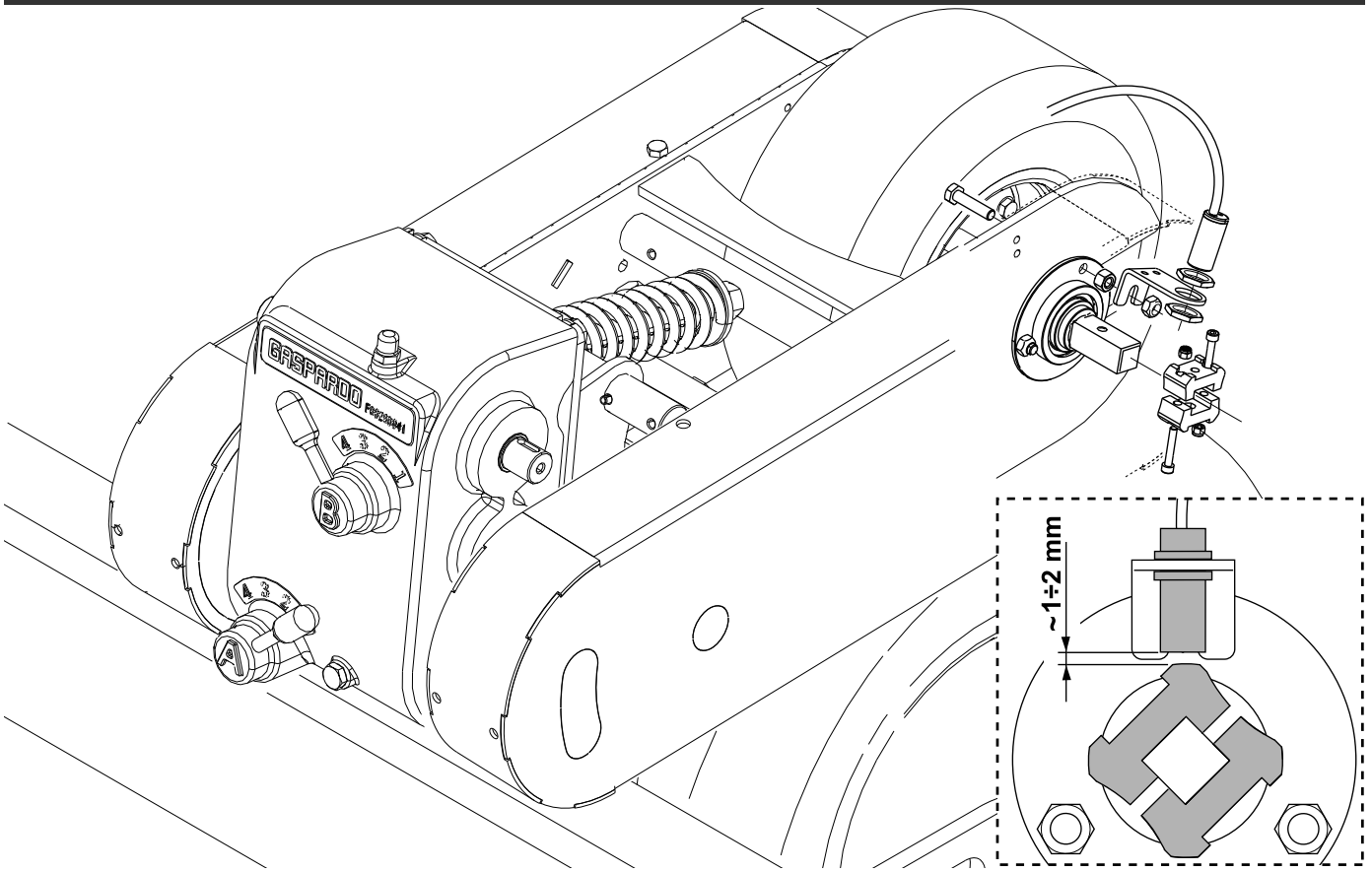

RENATA - ROMINA - MARINA

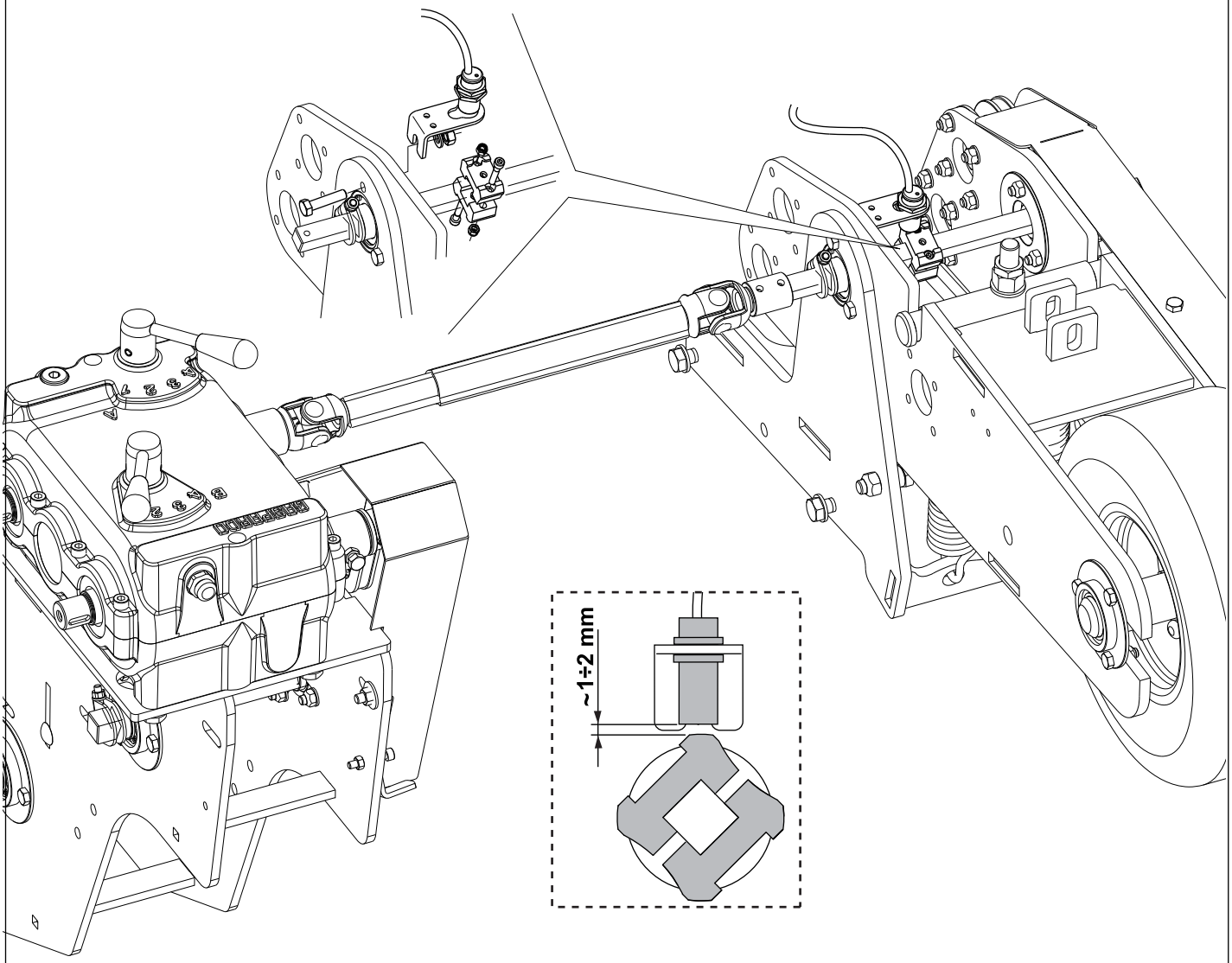

GASPARDO *Modulo Segnalazione - Report form - Module de Signalisation - Meldeformular - Módulo de indicación*

Da compilare a cura del Concessionario
To be completed by the Dealer - À remplir par le Concessionnaire - Vom Konzessionär auszufüllen - Espacio reservado para el Concesionario

① ***Concessionario***
Client - Dealer
Händler

Timbro

② ***Tipo Accessorio***
Type Accessories
Zubehörtyp _____

③ ***Matricola /anno***
N° de série /date - Serial nr./date
Maschinen-Nr./Baujahr _____

④ ***Data/Nr. fattura acquisto***
Facture date/n° - Invoice date/nr
Rechnung-Nr./-Datum _____

⑤ ***Cliente finale***
Utilisateur
Owner - Endkunde _____

⑥ ***Data consegna Accessorio***
Date de livraison - Deliveri date
Ausliferdatum des Zubehör _____

⑦ ***Data dell'inconveniente***
Date de défaillance - Date inconv.
Beanstandungs-Datum _____

⑧ ***Ore o ettari d'impiego***
N° d'heures ou hectares - Hours/ha
Geleistete Stunden oder Hektar _____

Segnalazione
Report - Signalisation - Meldung - Indicación

Qualsiasi modifica apportata all'accessorio senza autorizzazione della scrivente e l'utilizzo di ricambi non originali, fanno decadere la garanzia. In tal caso, la MASCHIO GASPARDO S.p.A. si riserva di addebitare al cliente le spese di riparazione e/o spedizione. La MASCHIO GASPARDO S.p.A. si riserva di respingere tale segnalazione, qualora non fosse debitamente compilato, in tutte le sue parti, il presente modulo.
Any modifications made to the accessory without the writer's authorization as well as the use of non-original spare parts, automatically render the guarantee null and void. In this event, MASCHIO GASPARDO S.p.A. reserves the right to debit repair and/or shipping expenses to the client. MASCHIO GASPARDO S.p.A. reserves the right to refuse this report if the form is not correctly completed in all of its parts.
Toute modification apportée à l'accessoire sans l'autorisation de la société soussignée et l'utilisation de pièces de rechange non originales entraînent la déchéance de la garantie. Dans ce cas, MASCHIO GASPARDO S.p.A. se réserve de débiter les frais de réparation et/ou d'expédition au client. MASCHIO GASPARDO S.p.A. se réserve de refuser cette signalisation dans le cas où le présent module n'est pas dûment rempli dans sa totalité.
Ohne Genehmigung des Verfassers durchgeführte Änderungen an der Ausrüstung sowie die Verwendung von anderen als den Original-Ersatzteilen haben den Verfall der Garantie zur Folge. Die MASCHIO GASPARDO S.p.A. behält sich vor, dem Kunden in einem solchen Fall Reparatur- und/oder Versandkosten zu verrechnen. Die MASCHIO GASPARDO S.p.A. behält sich vor, eine Meldung zurückzuweisen, wenn das vorliegende Formular nicht vollständig ausgefüllt wurde.
Cualquier modificación realizada en el accesorio, sin previa autorización por parte del fabricante y el uso de recambios no originales, invalidan la garantía. En tal caso, "MASCHIO GASPARDO S.p.A". se reserva el derecho de adeudar al cliente los gasto por reparaciones y/o envíos. "MASCHIO GASPARDO S.p.A." se reserva el derecho de rechazar dicha indicación en caso de que no se rellenara adecuadamente el presente modulo en todas sus partes.

Data _____ *Firma del Concessionario* _____

MASCHIO GASPARDO S.p.A.
Via Marcello, 73 - 35011 Campodarsego (Padova) - Italy - Tel. +39 049 9289810 - Fax +39 049 9289900 - E-mail: info@maschio.com - http://www.maschionet.com
Capitale Sociale € 7.876.625,00 i.v - C.F. R.I PD 03272800289 - P.IVA IT03272800289 - R.E.A. PD 297673 - Comm. Estero M/PD44469

USATE SEMPRE RICAMBI ORIGINALI
ALWAYS USE ORIGINAL SPARE PARTS
IMMER DIE ORIGINAL-ERSATZTEILE VERWENDEN
***EMPLOYEZ TOUJOURS LES PIECES DE RECHANGE ORI*GINALES**
UTILIZAR SIEMPRE REPUESTOS ORIGINALES
ВСЕГДА ИСПОЛЬЗУЙТЕ ОРИГИНАЛЬНЫЕ ЗАПЧАСТИ

GASPARDO

Servizio Assistenza Tecnica - After Sales Service: +39 0434 695557
Servizio Ricambi - Spare Parts Service: +39 0434 695496

www.maschionet.com

DEALER:

G19520400

MASCHIO GASPARDO

MASCHIO GASPARDO SpA
Registered Office and Production Plant
Via Marcello, 73 - 35011
Campodarsego (Padova) - Italy
Tel. +39 049 9289810
Fax +39 049 9289900
info@maschio.com
www.maschionet.com

MASCHIO GASPARDO SpA
Production Plant
Via Mussons, 7 - 33075
Morsano al Tagliamento (PN) - Italy
Tel. +39 0434 695410
Fax +39 0434 695425
info@gaspardo.it

MASCHIO DEUTSCHLAND GMBH
Äußere Nürmberger Straße 5
D-91177 Thalmässing - Deutschland
Tel. +49 (0) 9173 79000
Fax +49 (0) 9173 790079
dialog@maschio.de
www.maschionet.de

MASCHIO FRANCE Sarl
Rue Denis Papin ZA
F - 45240 La Ferté Saint Aubin
France
Tel. +33 (0) 2.38.64.12.12
Fax +33 (0) 2.38.64.66.79
info@maschio.fr

000 МАСКИО-ГАСПАРДО РУССИЯ
Улица Пушкина, 117 Б
404130 Волжский
Волгоградская область
Тел. +7 8443 203100
факс. +7 8443 203101
info@maschio.ru

MASCHIO-GASPARDO ROMANIA S.r.l.
Strada Înfrátirii, 155 - F.N.
315100 Chisineu-Cris (Arad) - România
Tel. +40 257 307030
Fax +40 257 307040
info@maschio.ro

MASCHIO GASPARDO
NORTH AMERICA Inc
112 3rd Avenue East
Dewitt, IA 52742 - USA
Ph. +1 563 659 6400
Fax +1 563 659 6405
info@maschio.us

MASCHIO IBERICA S.L.
MASCHIO-GASPARDO POLAND
MASCHIO-GASPARDO UCRAINA
GASPARDO-MASCHIO TURCHIA
MASCHIO-GASPARDO CINA
MASCHIO-GASPARDO INDIA
MASCHIO-GASPARDO KOREA

Research & Development MASCHIO GASPARDO S.p.A.